Produktdatablad

BEND 30°, Ø75MM
- Rustfritt stål: AISI304/EN1.4301

Type nr.:	820.030.075	Type:	Bend
EAN nr.:	5705499401240	Utløpsdia. (mm):	75
VVS nr.:	160207075	Vinkel (°):	30
RSK nr.:	1550094	Vekt (kg):	0,28
NRF nr.:	2170045	Materiale:	AISI 304
LVI nr.:	0240633	Materiale:	EN 1.4301

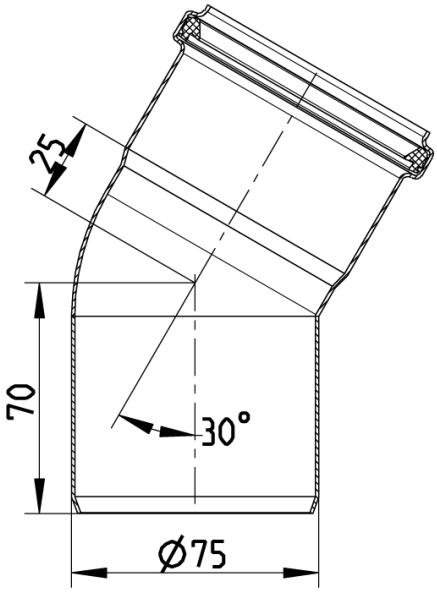

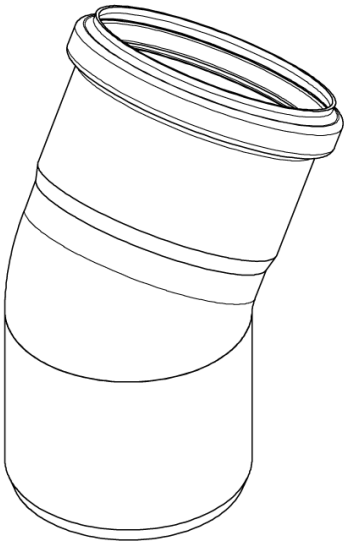

Godkjenninger

ABS - 04-LD472768/3

Achilles - 25316-17

AUS - WMKT00204 - 18

Bureau Veritas - 02375-G0

DE - LGA Certificate 57214035 a

DK - VA 2.12/19349-16

DNV - TAP0000023-rev1

FR - DTA 14/12-1811*V1 EuroPipe

Lloyds Register 92-00041 (E6)

MARINE - R4547 NATO CODIFICATION SYSTEM

NO - 0692-12

PL - Hygenic Certificate - All products

RINA - MAC128714XG EuroPipe

RS - 14.10112.262

RU - 1682258

SE - SITAC 4423/90

UK - BBA 86-1751 EuroPipe

UR - 1055745

US - IAPMO File No.3247-16