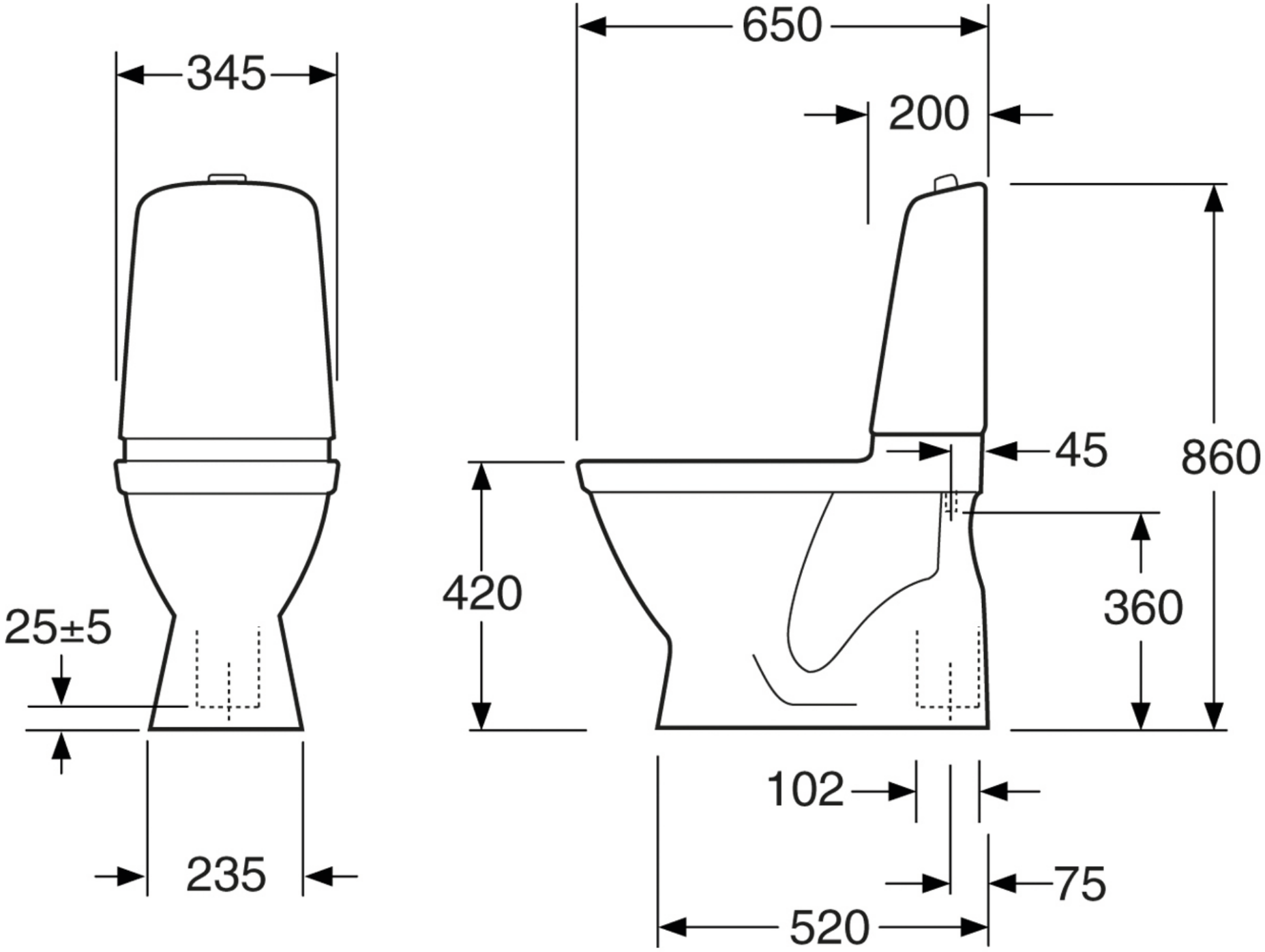
345
25±5
235
650
200
45
860
420
360
102
75
520