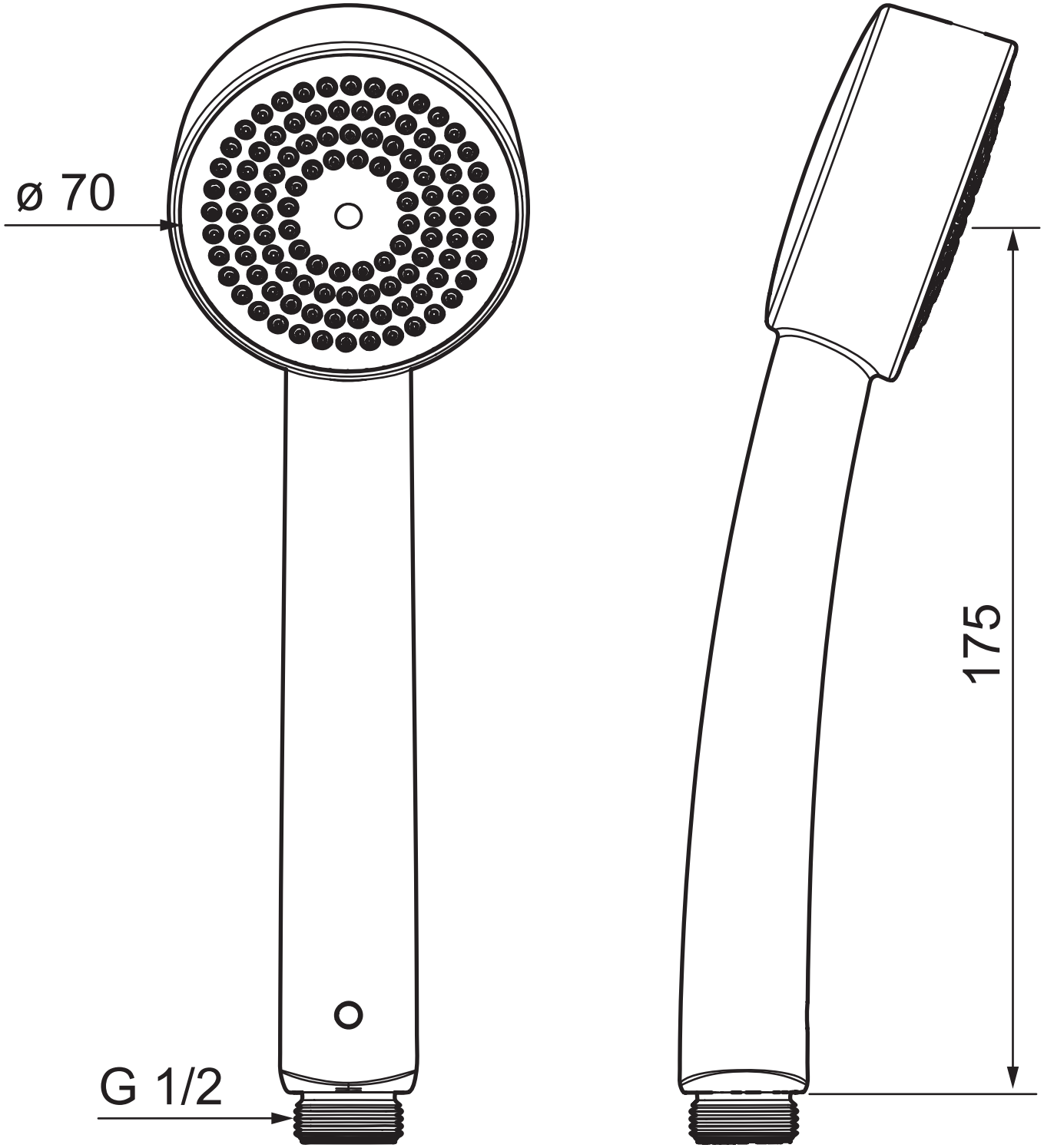
ø 70
G 1/2
175