AXOR

hansgrohe

Merke	hansgrohe
Betegnelse	**Pulsify S** Showerpipe 260 1jet med ShowerTablet Select 400
Artikkelnummer	24220670
Overflate	Matt sort
Posisjon	1

GERMAN DESIGN AWARD SPECIAL 2022

Produktfoto

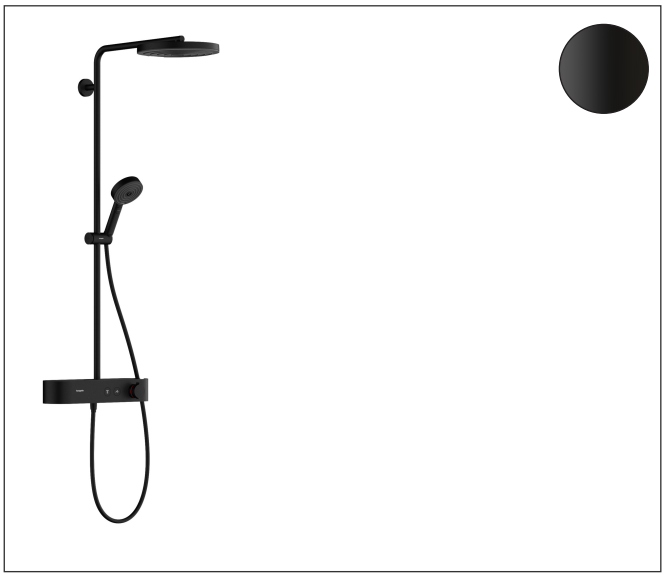

Tegning

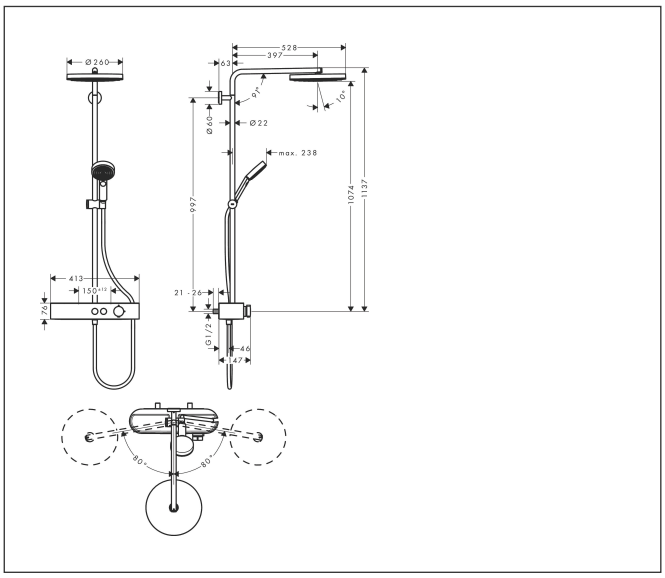

Koder/standarder

- PA-IX 38556/IOB

Egenskaper

- består av: hodedusj, håndusj, dusjtermostat, dusjstang, glider, dusjslange
- hodedusj Pulsify 260 1jet
- dusjhodestørrelse takdusj: 260 mm
- stråletype hodedusj: PowderRain
- overflate stråleskive: grafitt
- Fast Drain tømmer takdusj fra en vinkel på 10°
- avtagbart dusjhode
- hylle av kunststoff
- overflate hylle: grafitt
- stråletype håndusj: PowderRain, IntenseRain, Massasjestråle
- maks. gjennomstrømningsmengde ved 3 bar: 10,9 l/min
- min. driftstrykk: 1 bar
- maks. driftstrykk: 10 bar
- kuleledd: hodedusjvinkel justerbar
- rør kan forkortes i høyde
- dusjstang diameter: 22 mm
- glider som kan høydeinnstilles med låsende trykknapp
- dusjbendlengde hodedusj: 398 mm
- svingbart dusjbend
- CoolContact termostat: Forhindrer at termostatens overflate blir varm og hindrer eventuell skolding
- termostat ShowerTablet Select 400
- sikkerhetssperre ved 40 °C
- justerbar varmtvannsbegrensning

Teknologi

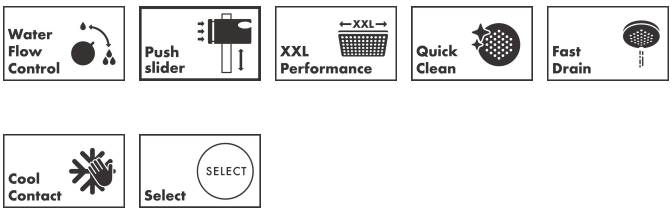

Stråletyper