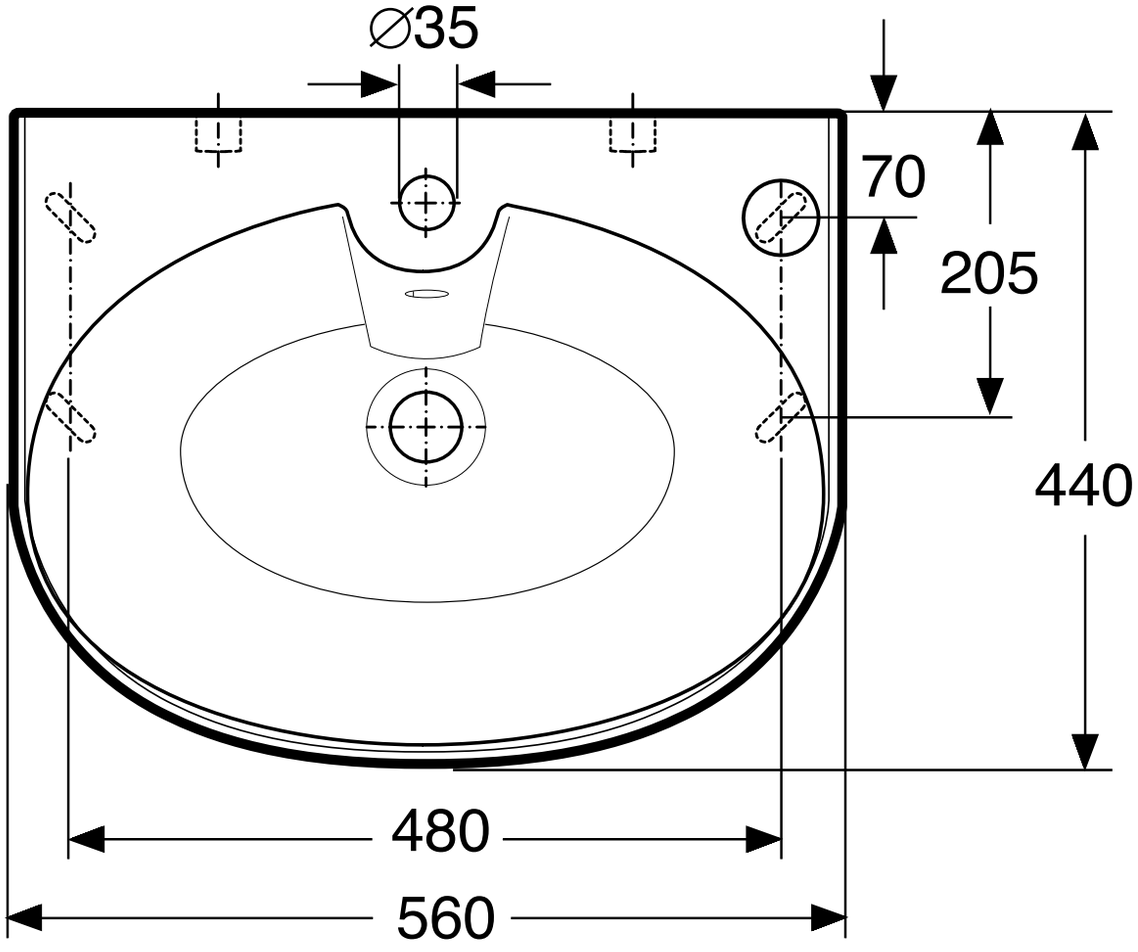
∅35
70
205
440
480
560

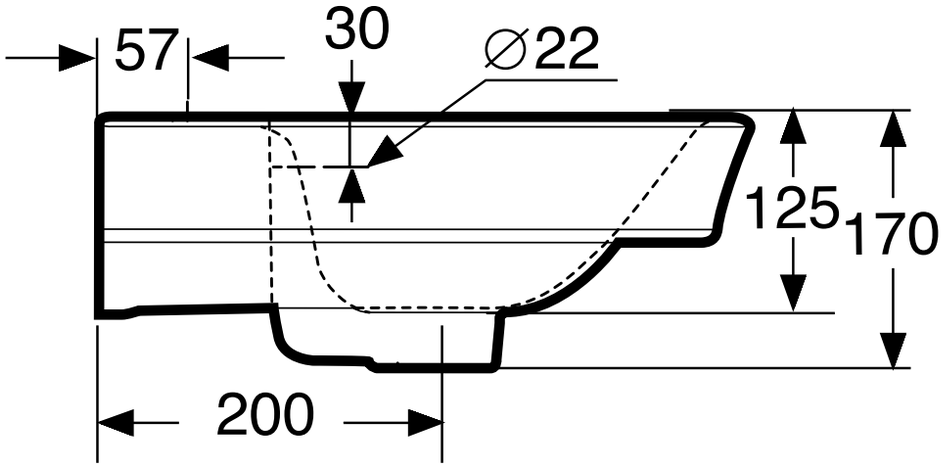
57
30
∅22
125
170
200

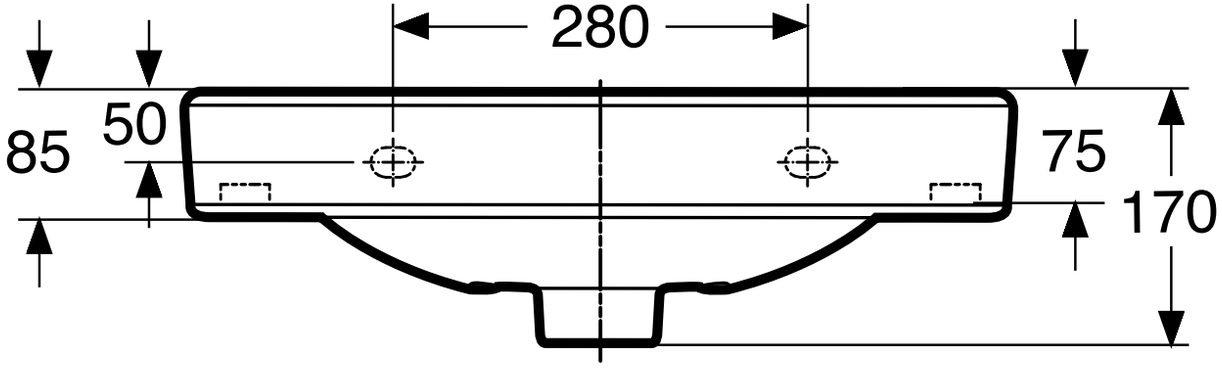
280
85
50
75
170