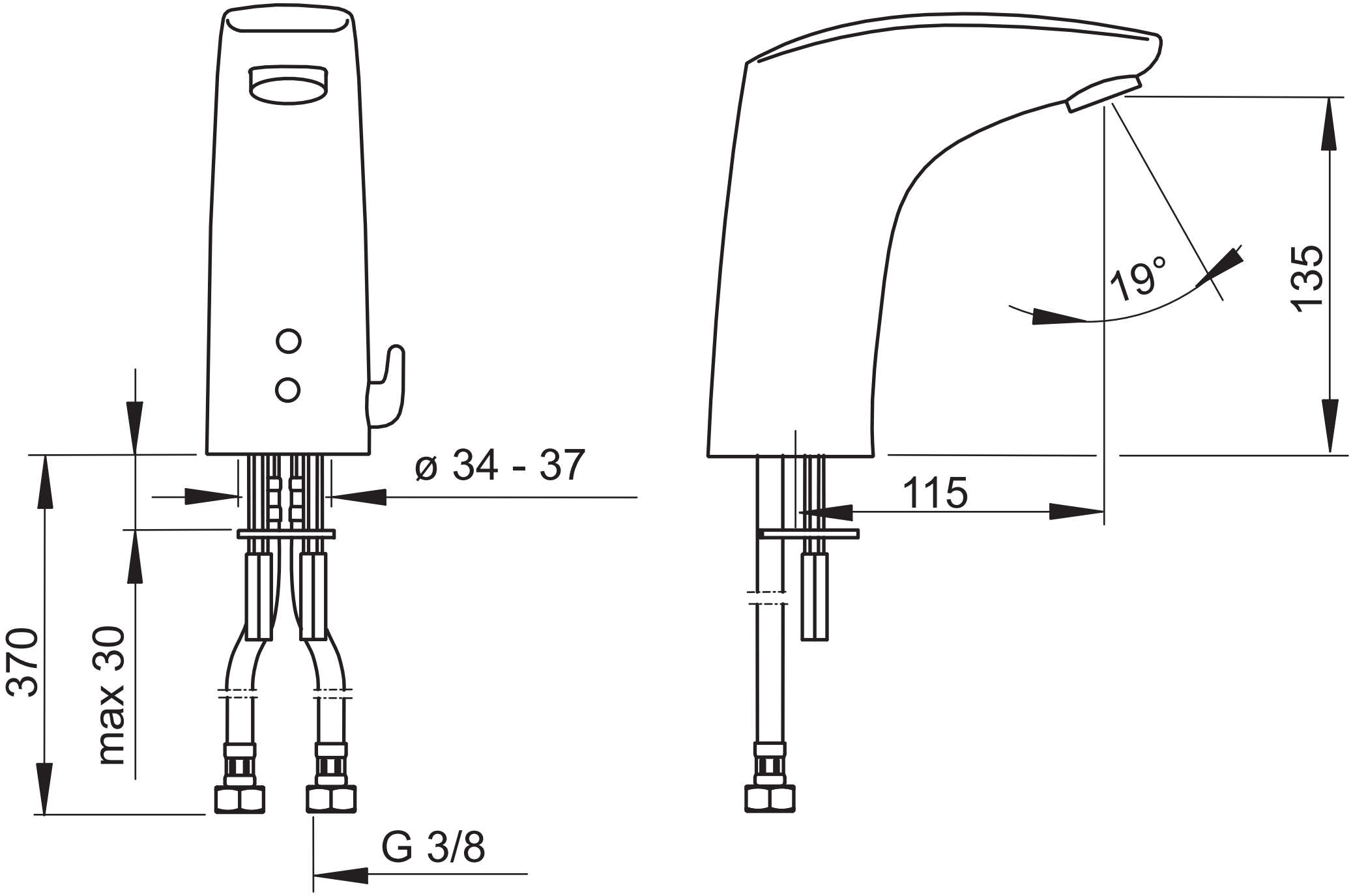
ø 34 - 37
370
max 30
G 3/8
19°
135
115