Monteringsanvisning

Harmonie doors

Frontmontert torsjon

75mm/115mm
40mm panel

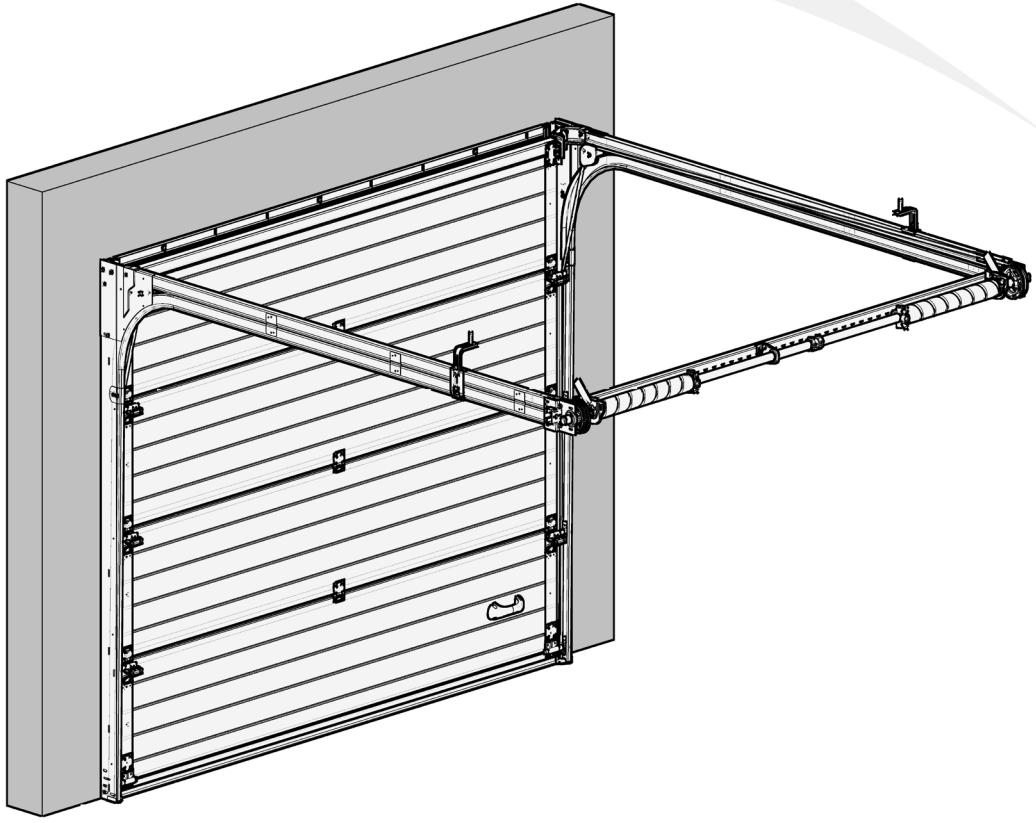

9 Nm

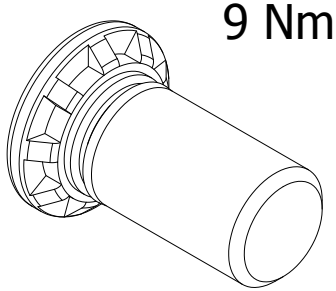

1006B12

9 Nm

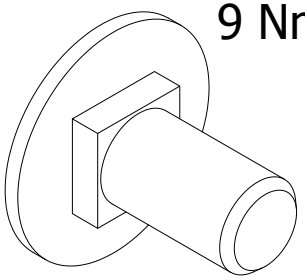

1062BF12

9 Nm

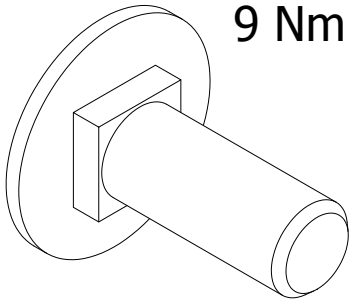

1062BF

23 Nm

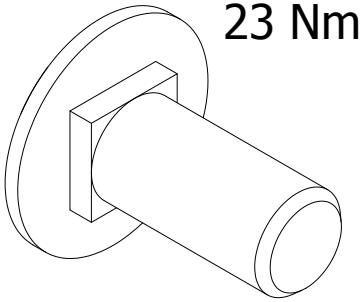

1070BF

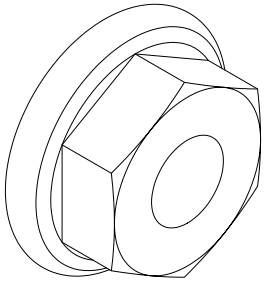

1062M

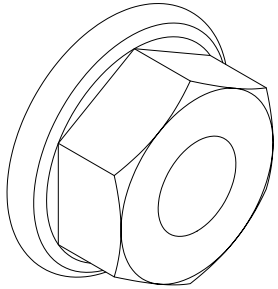

1068M

10 Nm

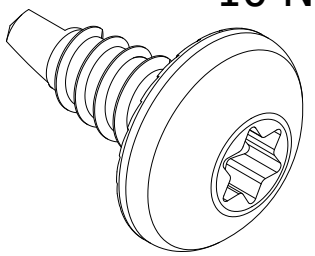

1054T-16
or other

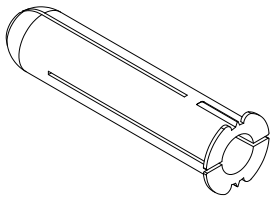

WF

10 Nm

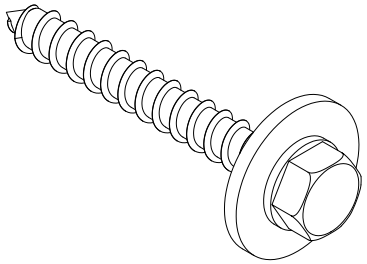

WF

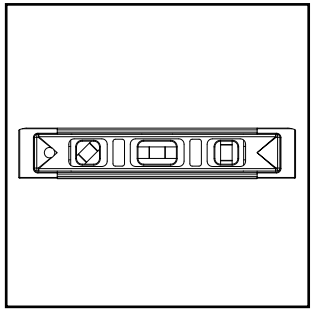

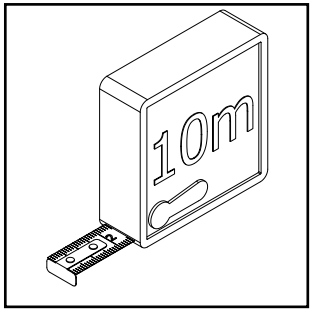
10m

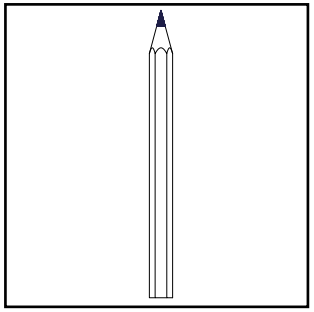

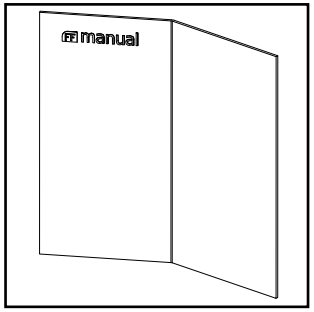
manual

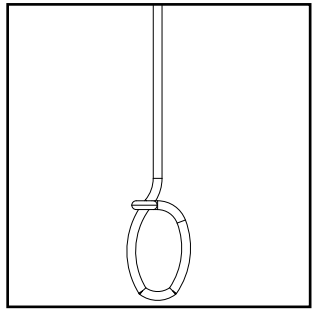

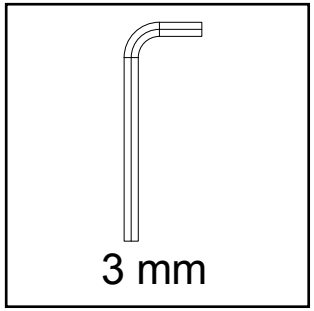
3 mm

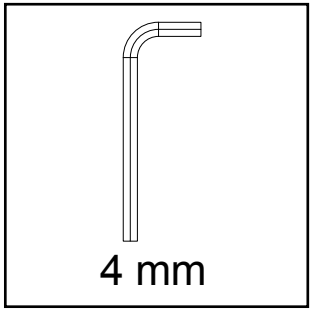
4 mm

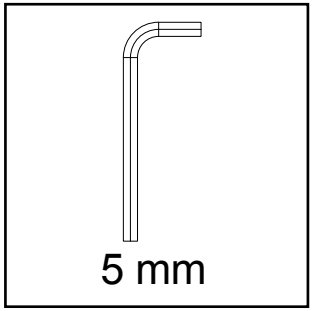
5 mm

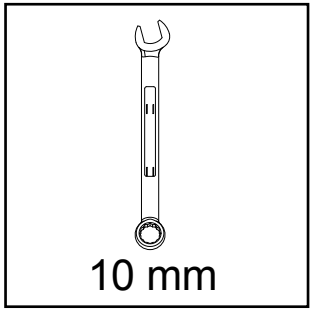
10 mm

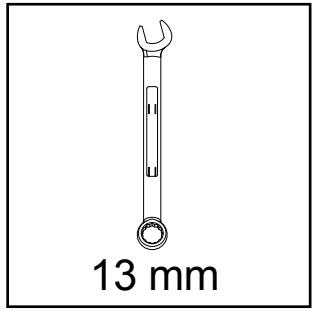
13 mm

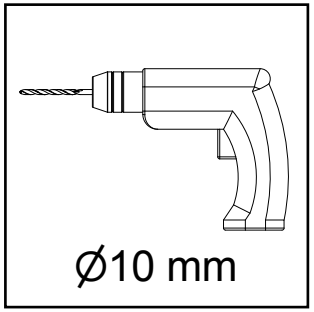
Ø10 mm

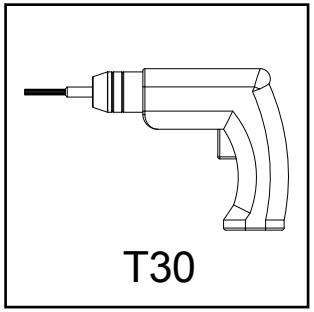
T30

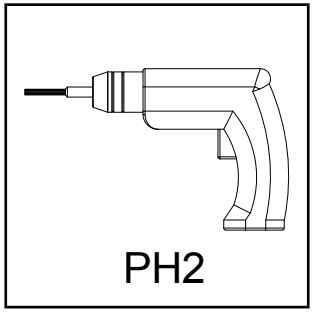
PH2

GREASE

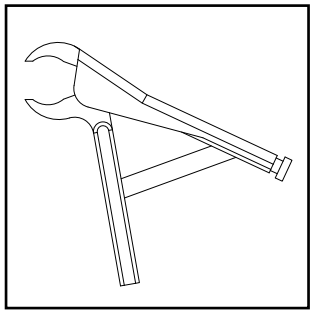

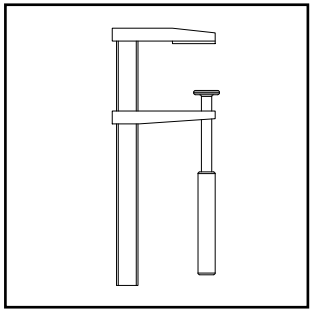

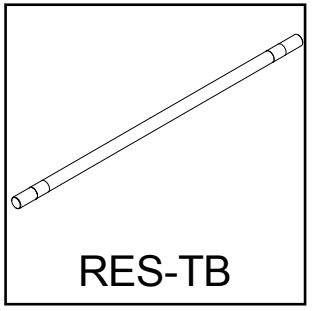
RES-TB

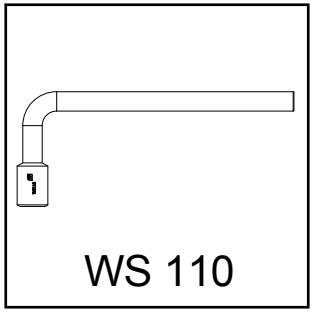
WS 110

1063

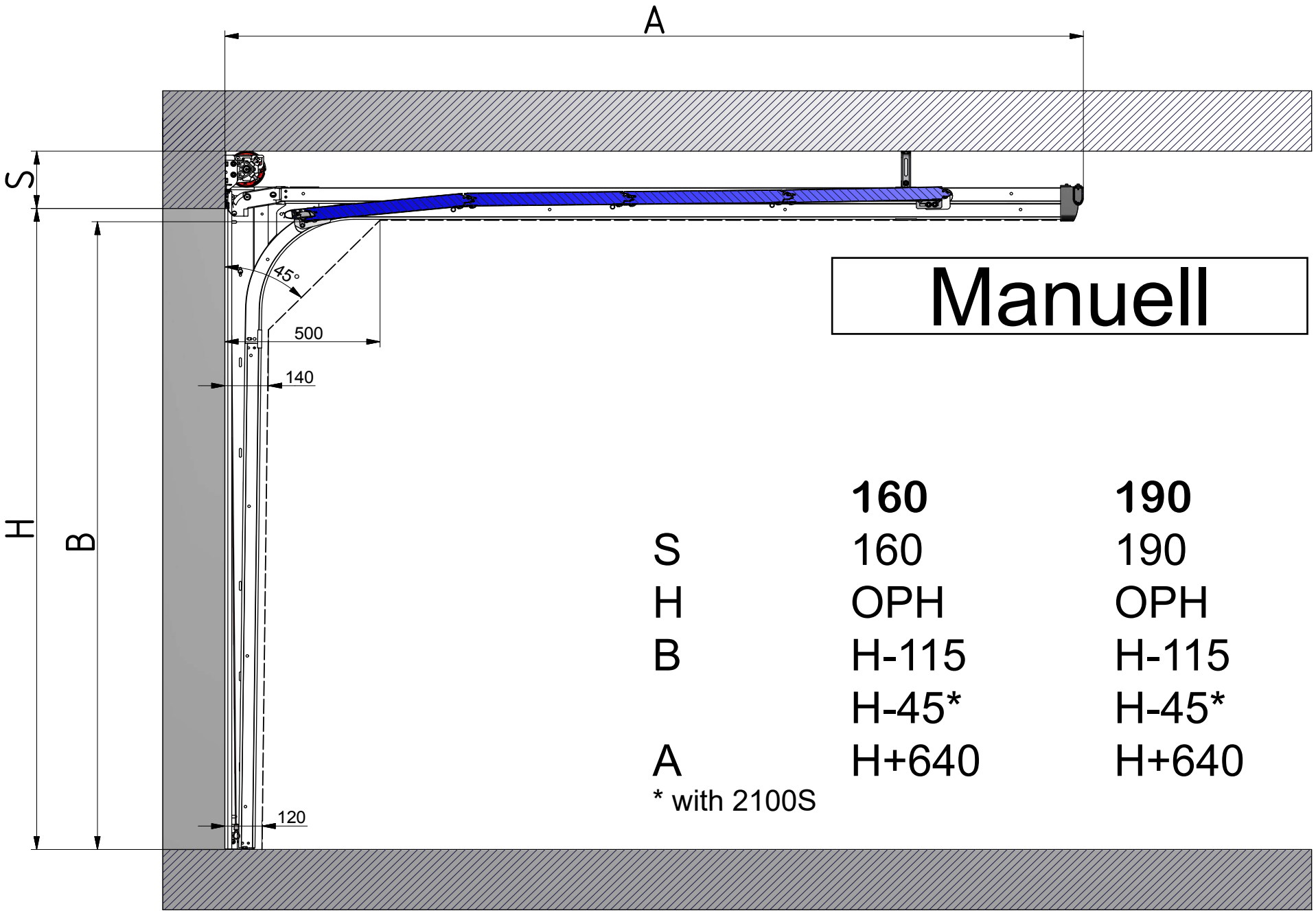

Manuell

	160	**190**
S	160	190
H	OPH	OPH
B	H-115	H-115
	H-45*	H-45*
A	H+640	H+640

* with 2100S

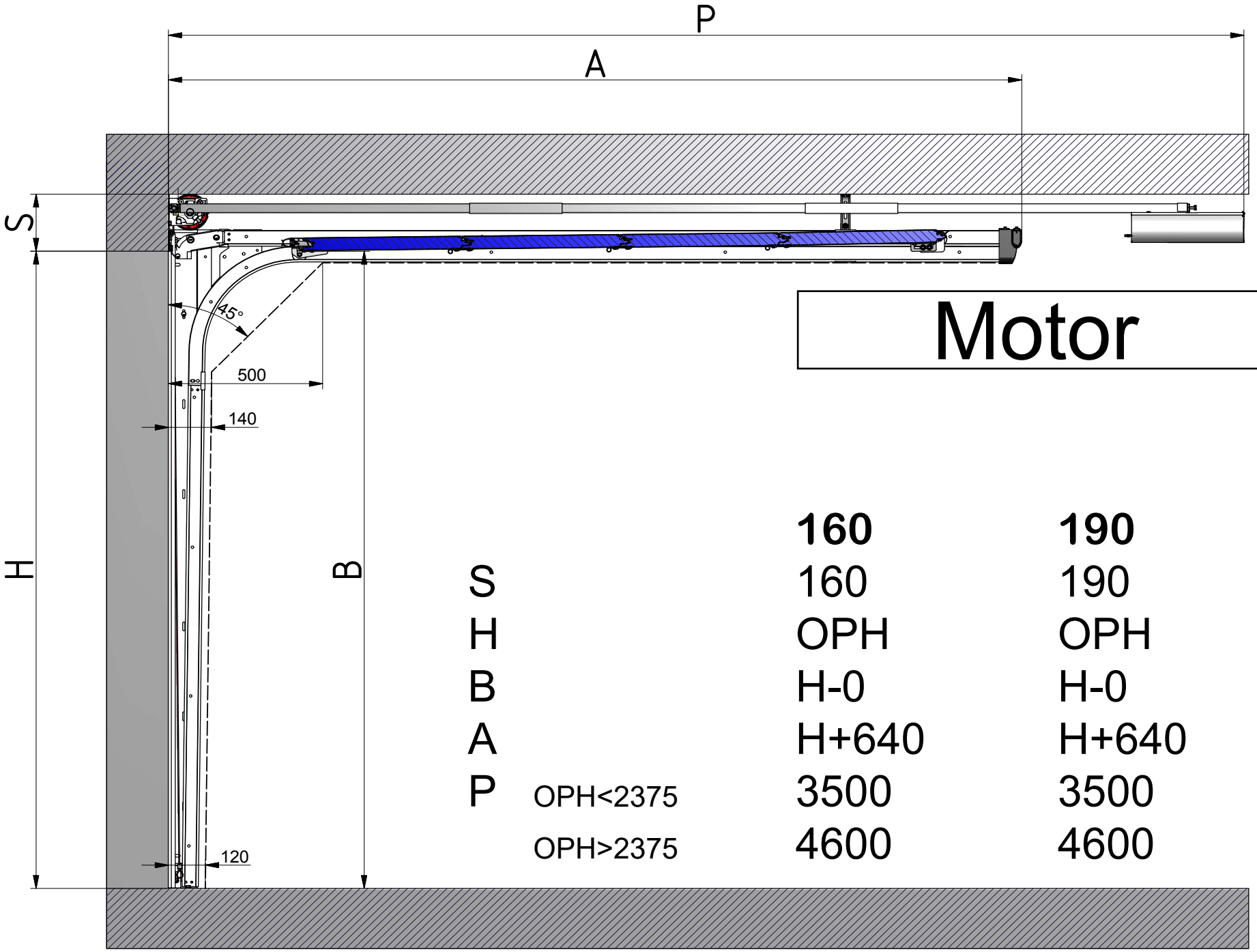

Motor

		160	**190**
S		160	190
H		OPH	OPH
B		H-0	H-0
A		H+640	H+640
P	OPH<2375	3500	3500
	OPH>2375	4600	4600

Kontroller at monterings-overflaten er rett og i vater

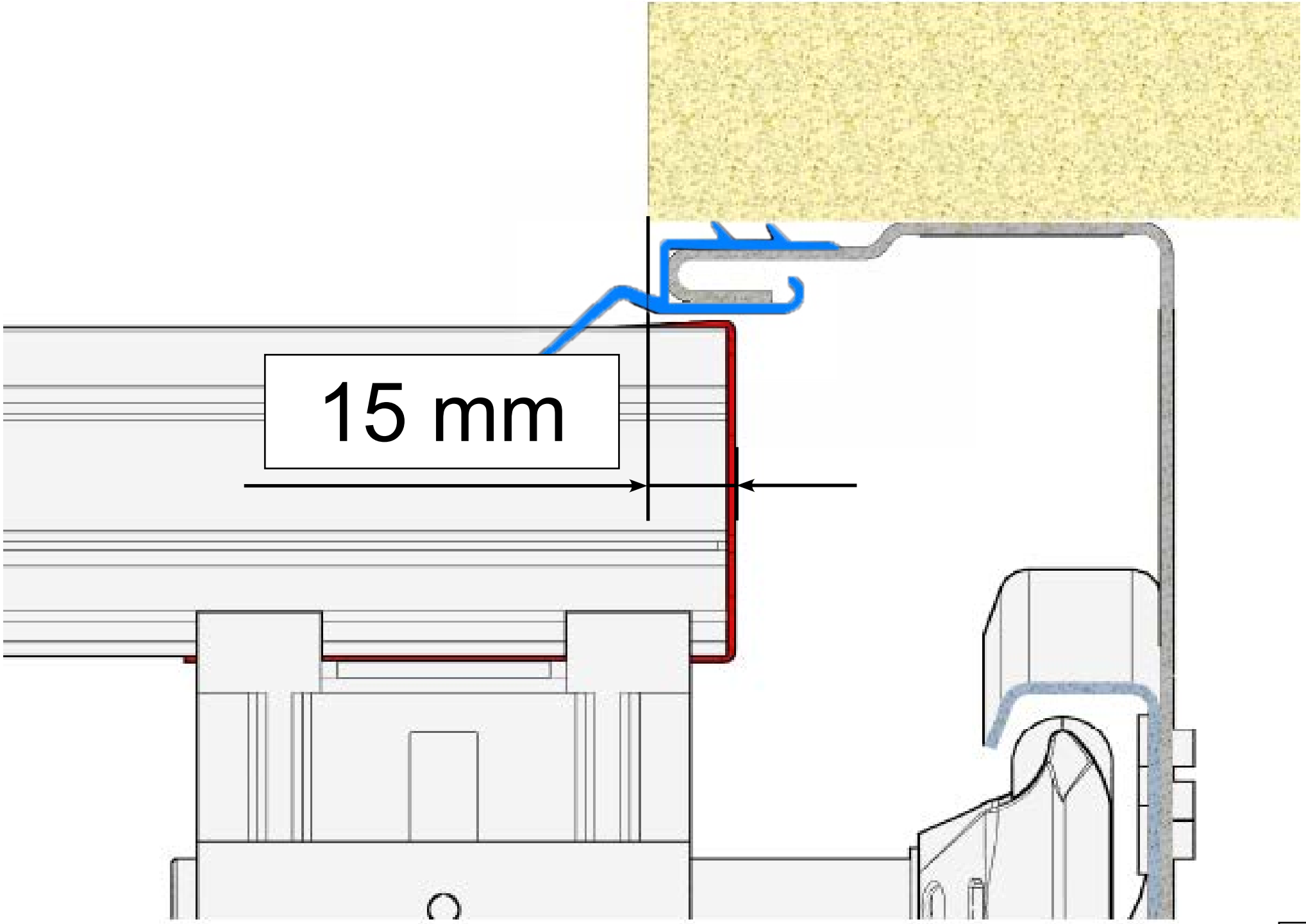
15 mm

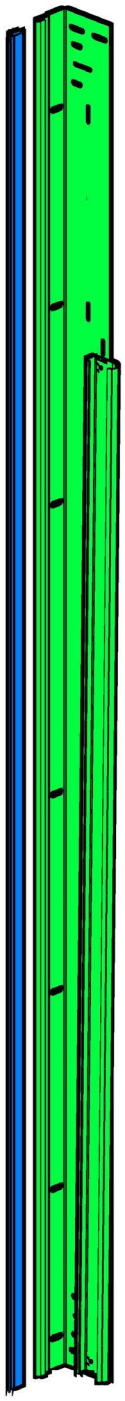

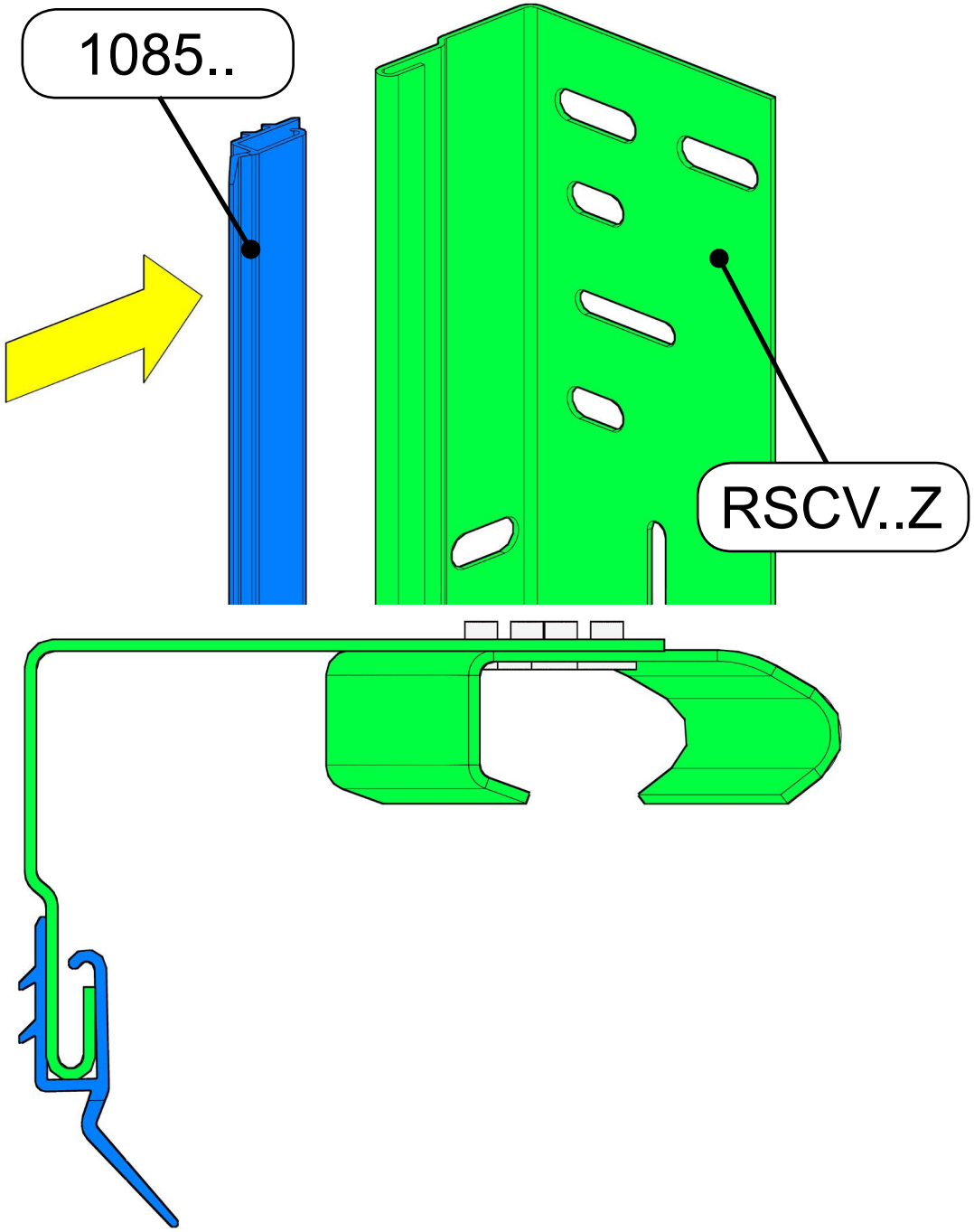
1085..
RSCV..Z

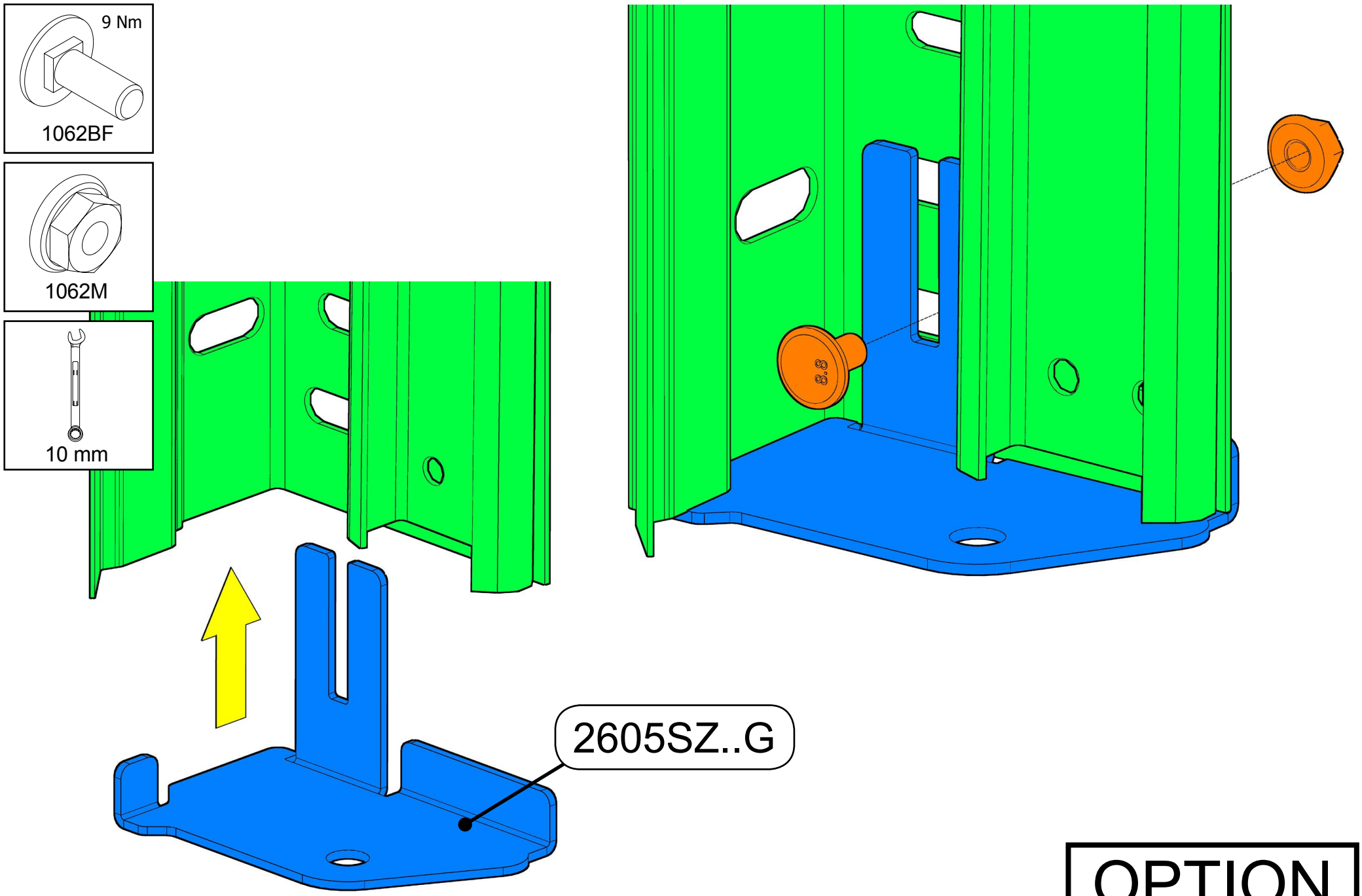

OPTION

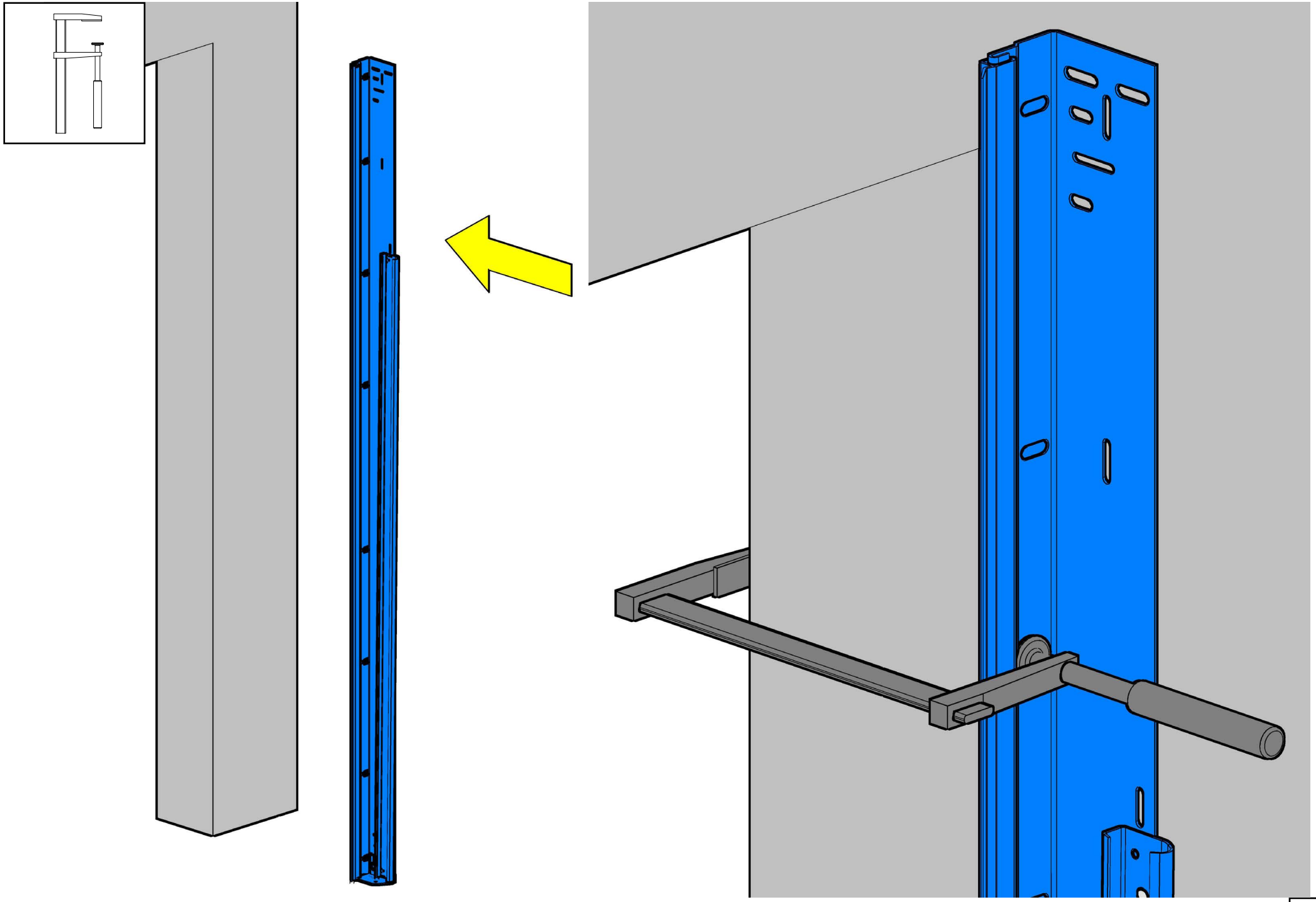

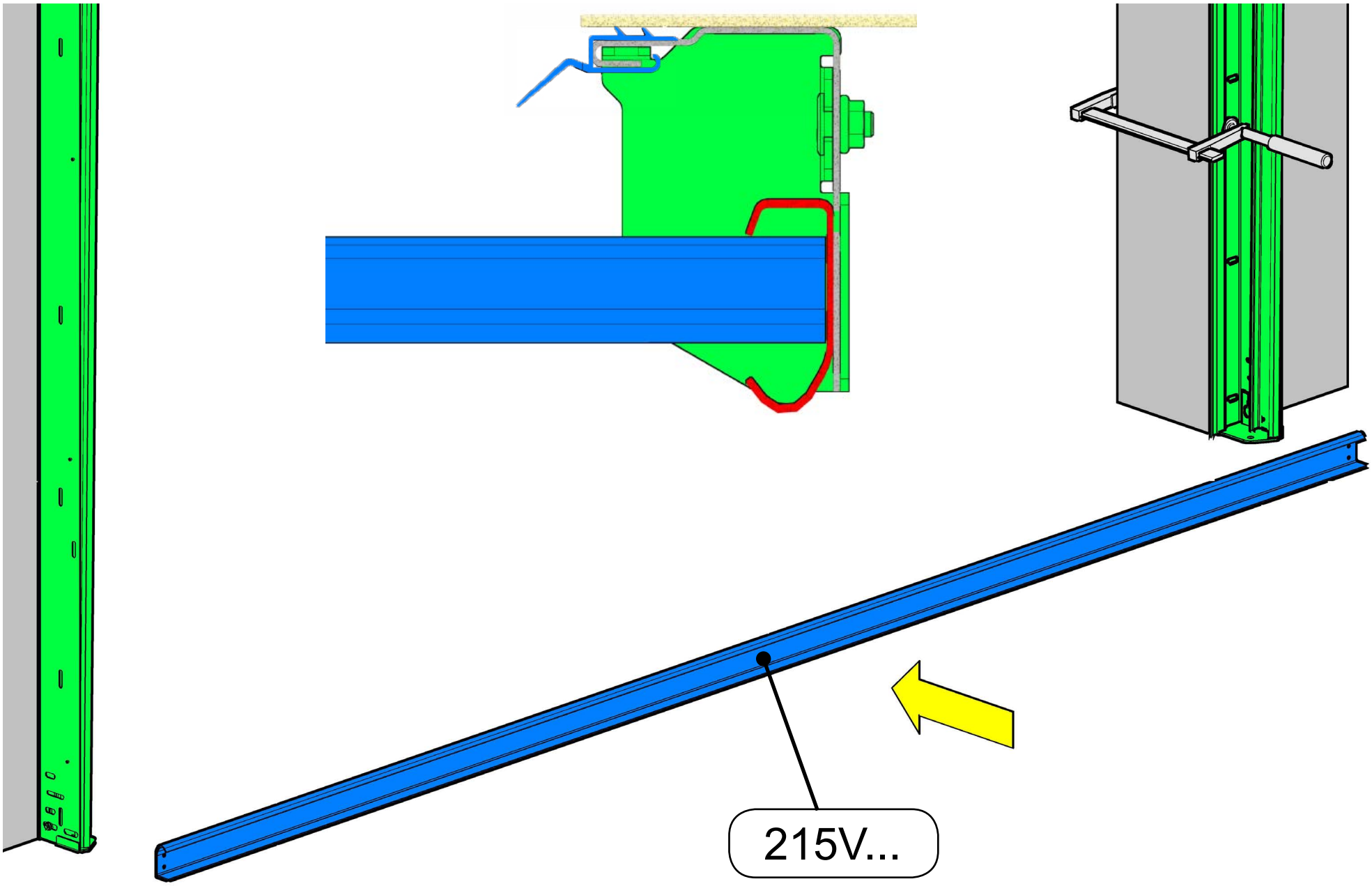

L = Lysåpning + 123mm

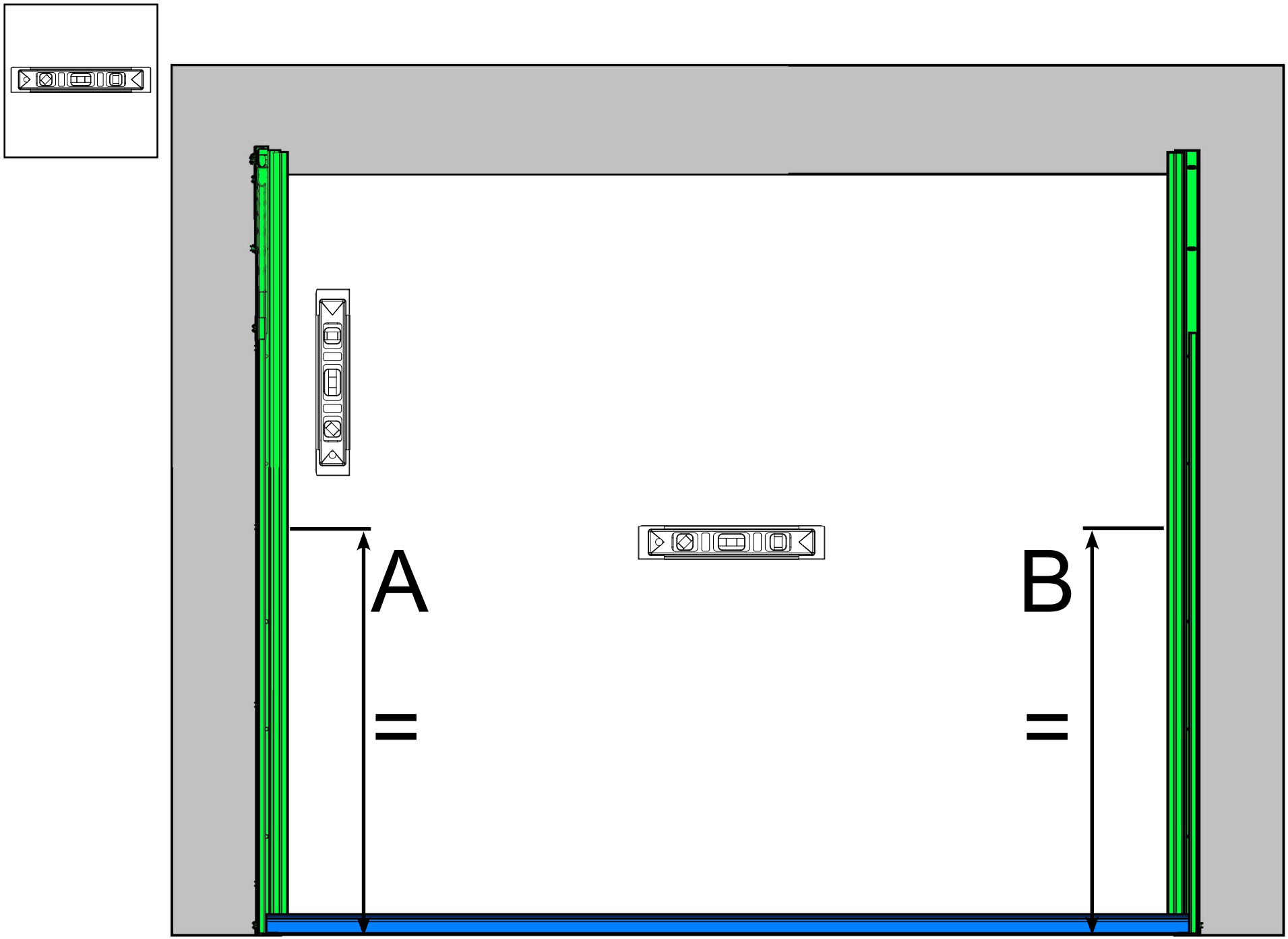
A
=
B
=

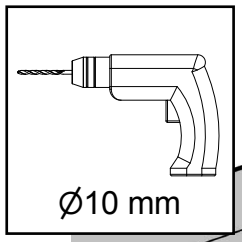
Ø10 mm

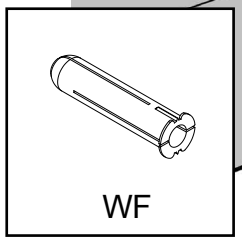
WF

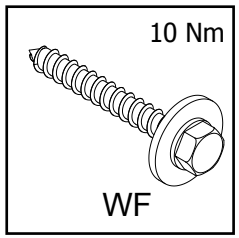
10 Nm
WF

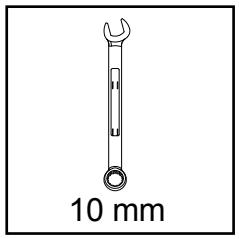
10 mm

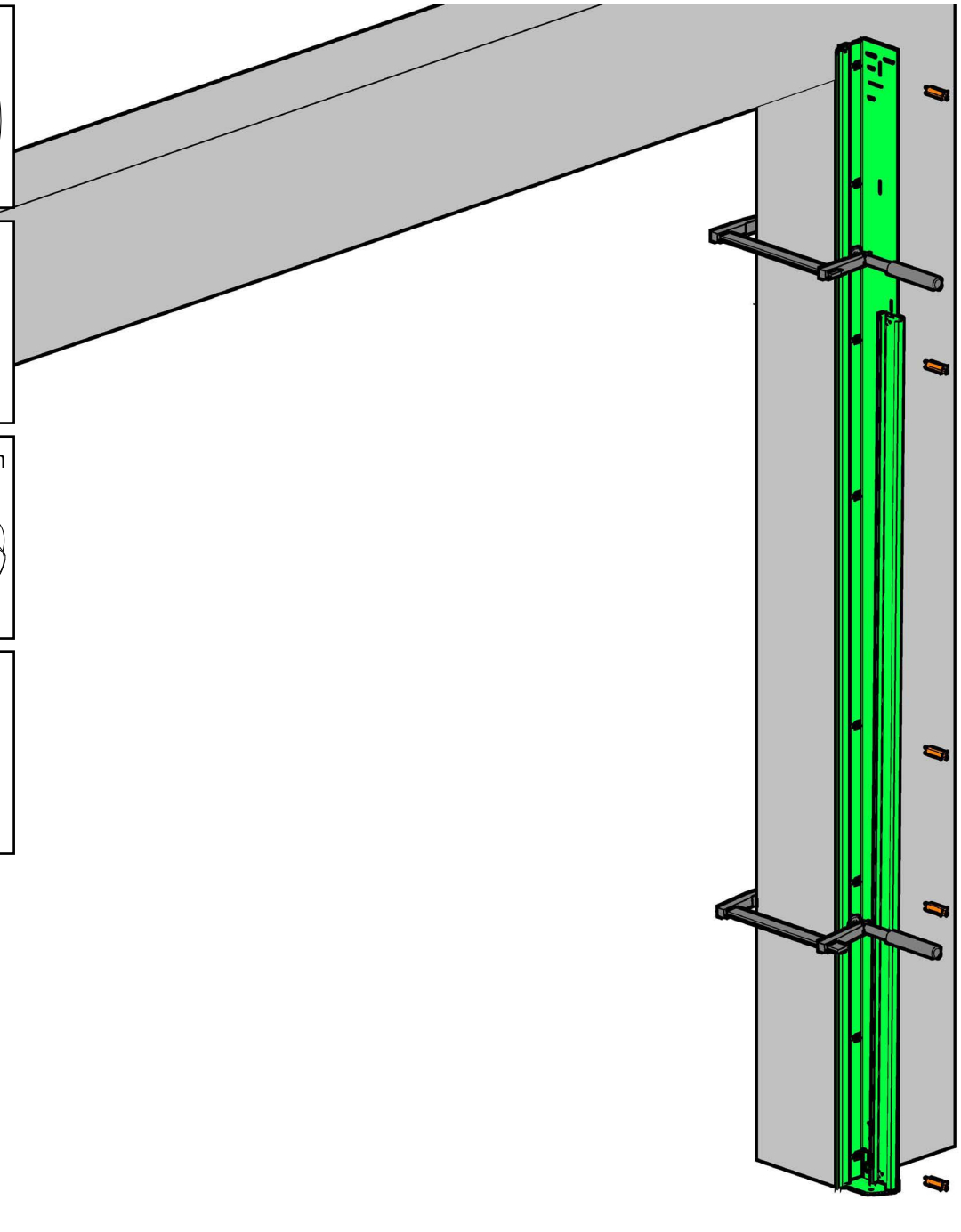

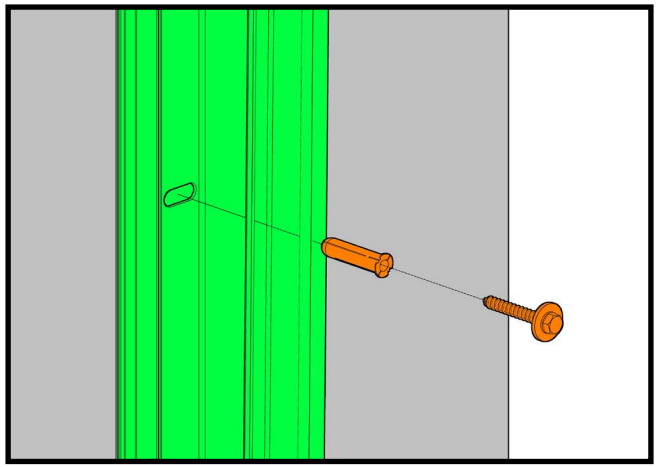

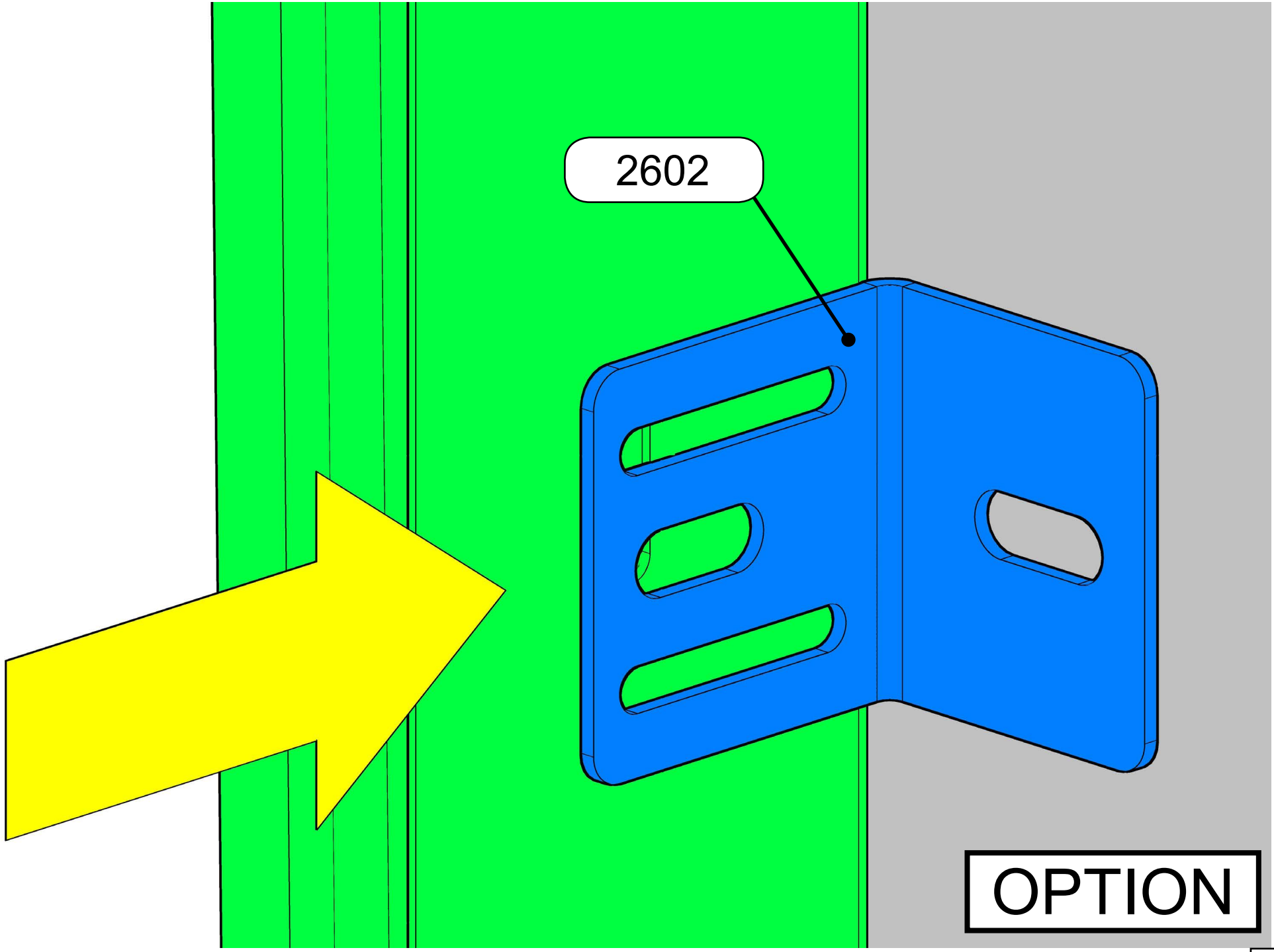
2602
OPTION

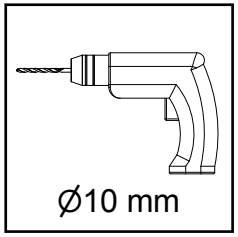
Ø10 mm

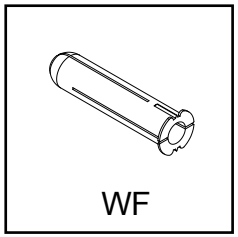
WF

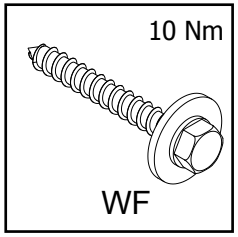
10 Nm
WF

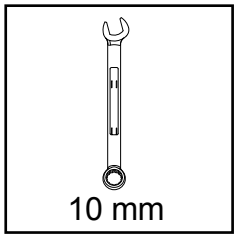
10 mm

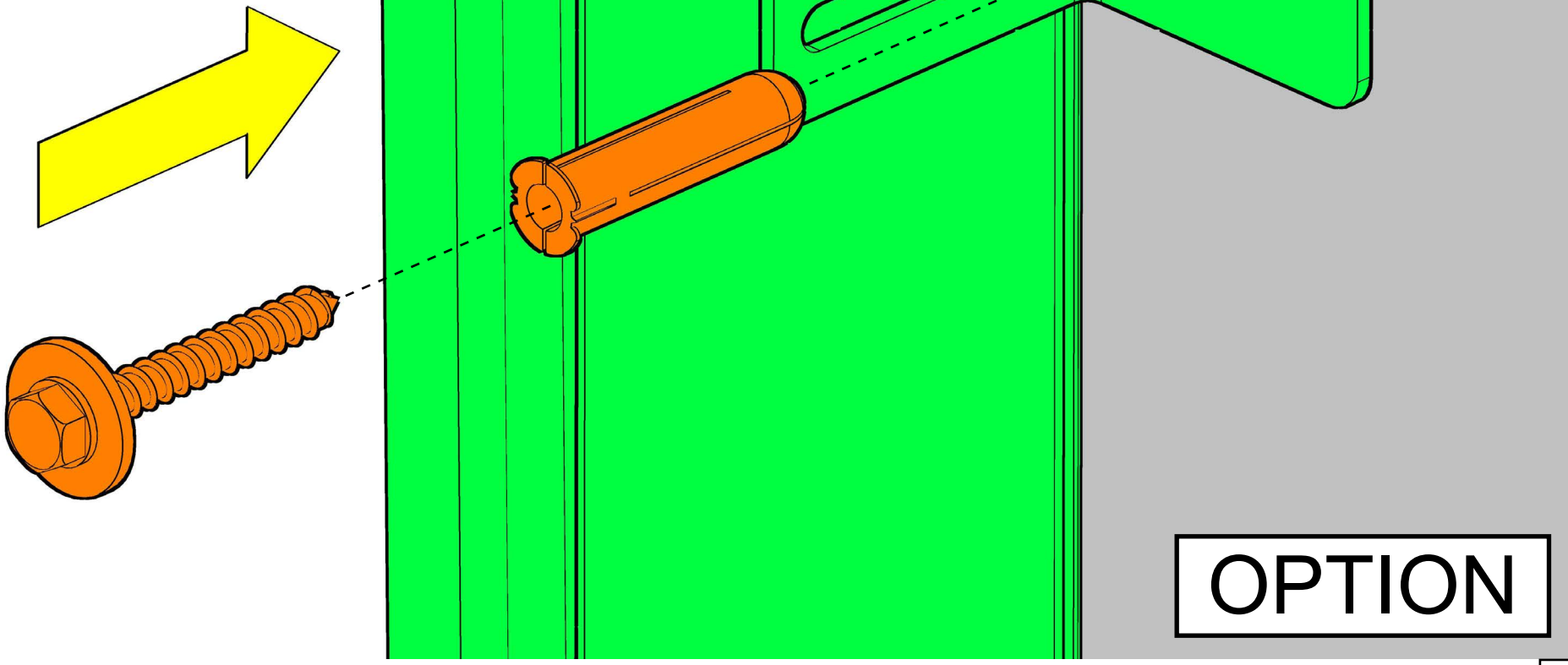
OPTION

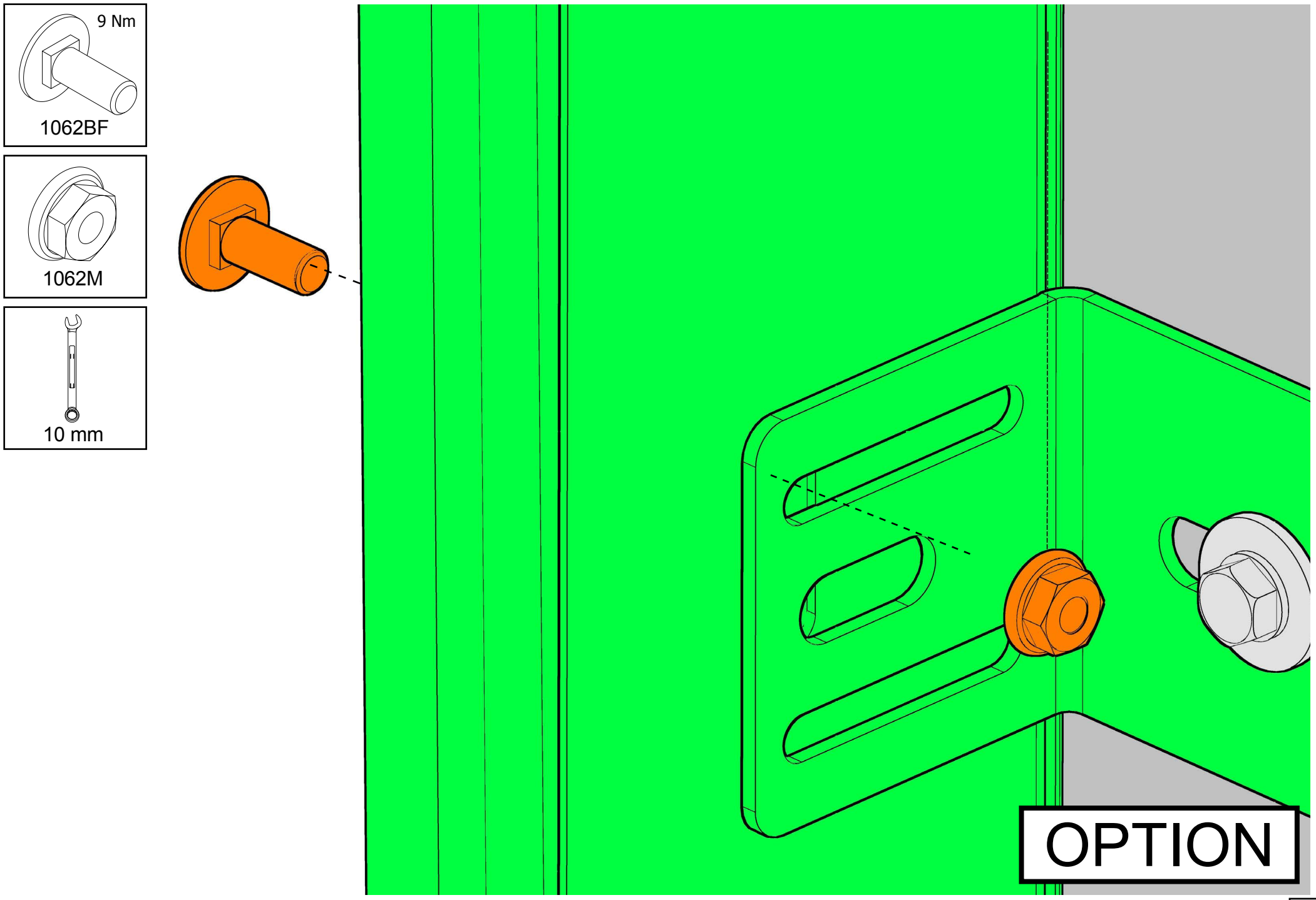
9 Nm
1062BF
1062M
10 mm
OPTION

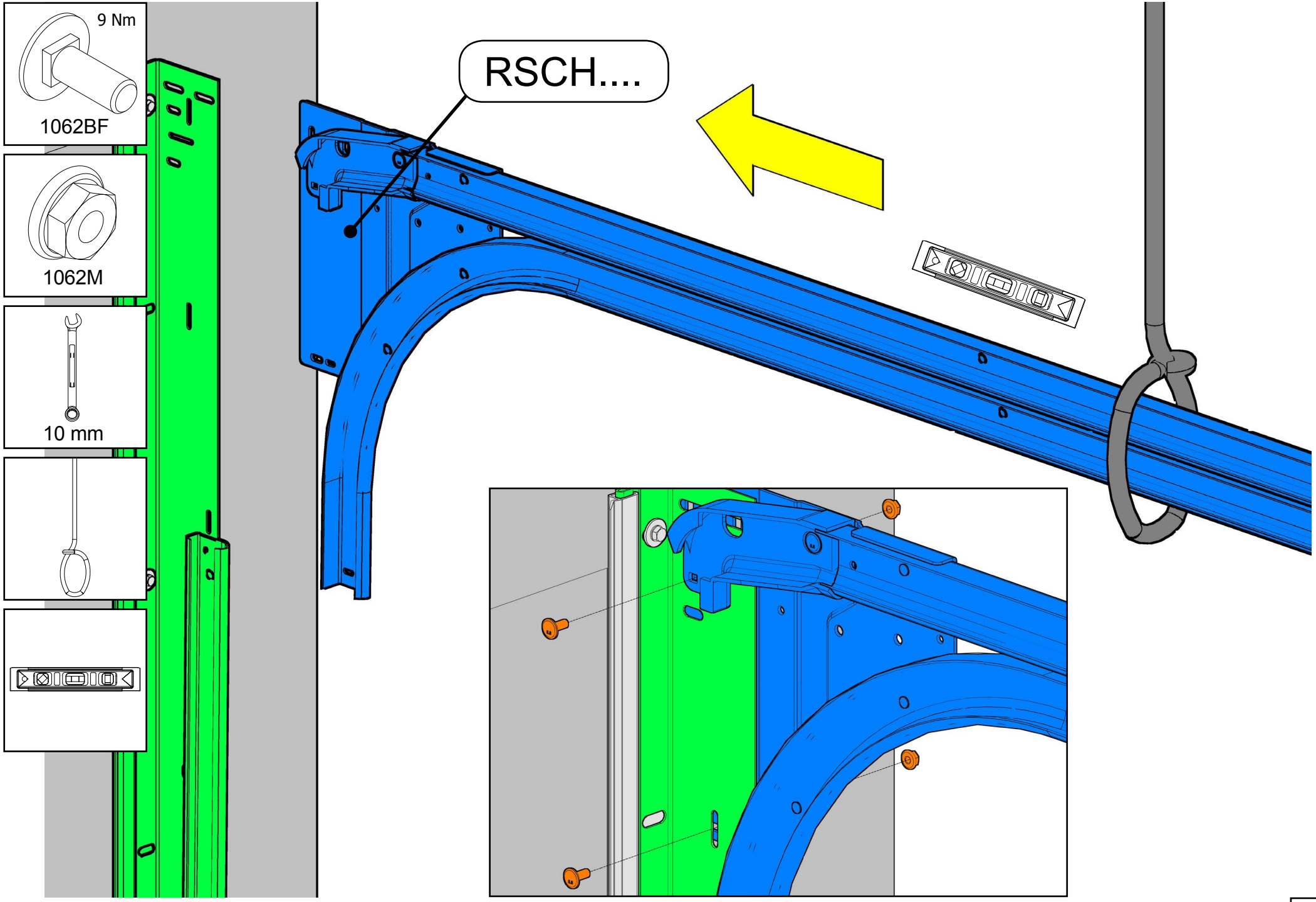
9 Nm
1062BF
1062M
10 mm
RSCH....

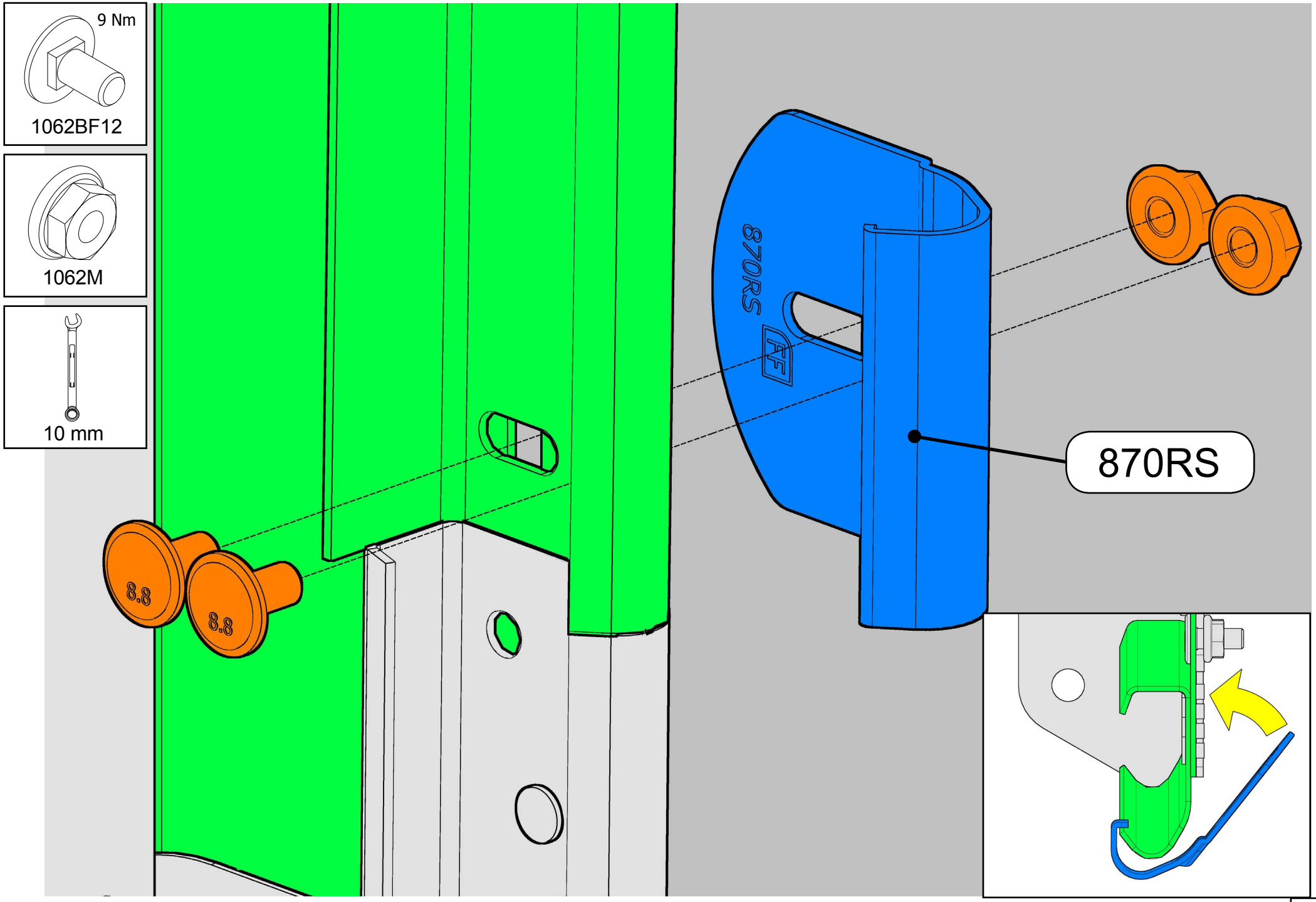
9 Nm
1062BF12
1062M
10 mm
870RS
8.8
8.8

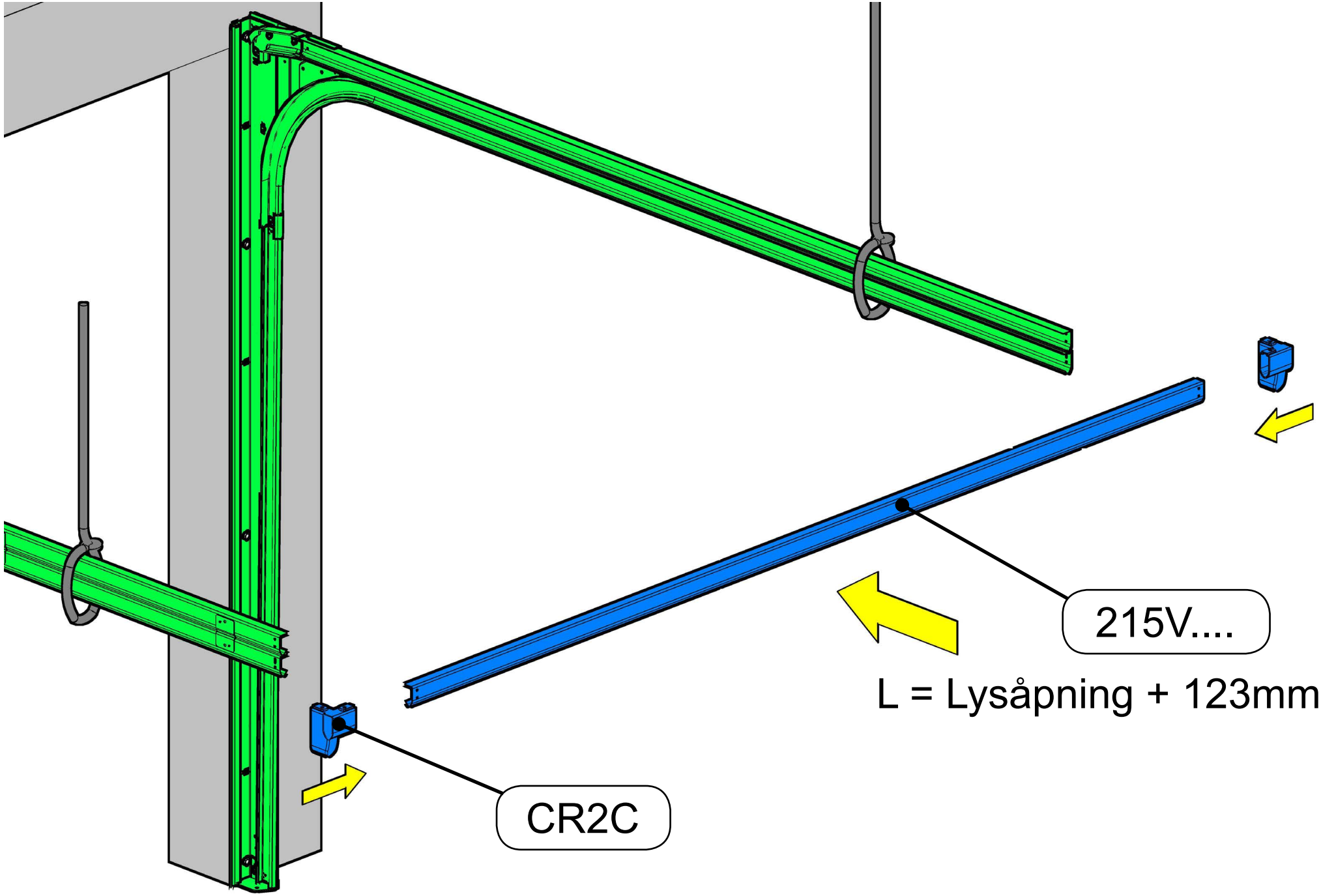
215V....
L = Lysåpning + 123mm
CR2C

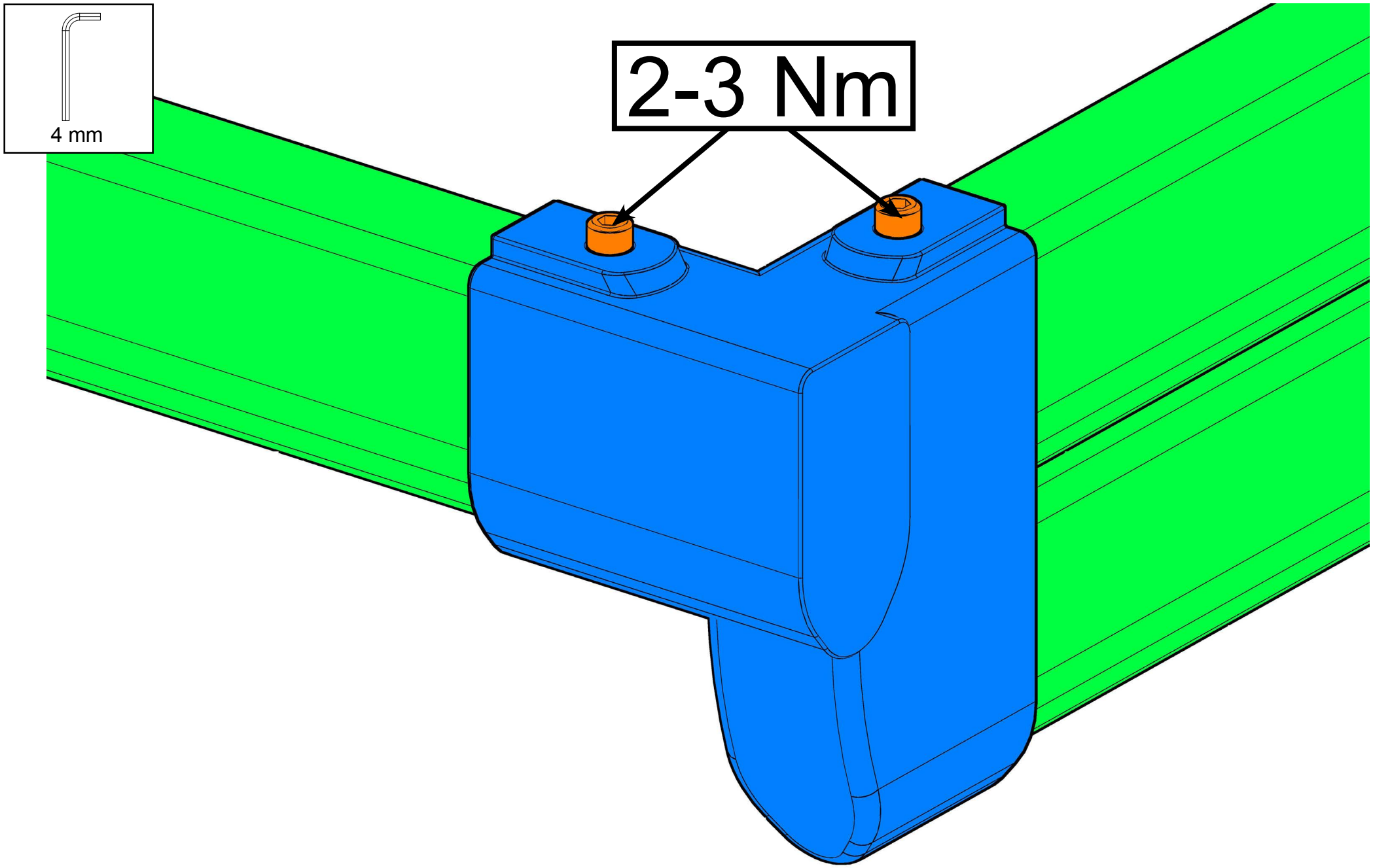
4 mm
2-3 Nm

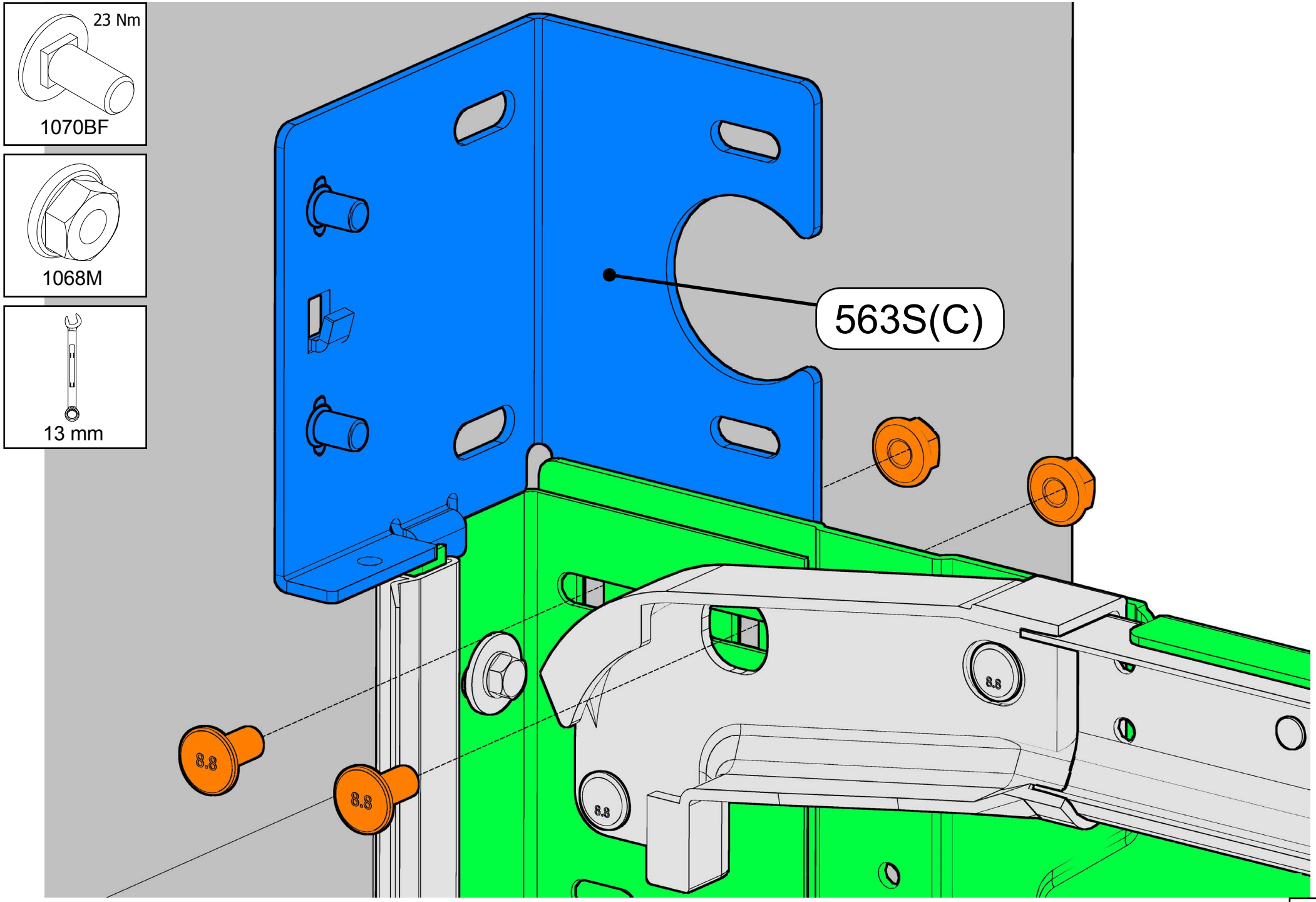
23 Nm
1070BF
1068M
13 mm
563S(C)
8.8
8.8
8.8
8.8

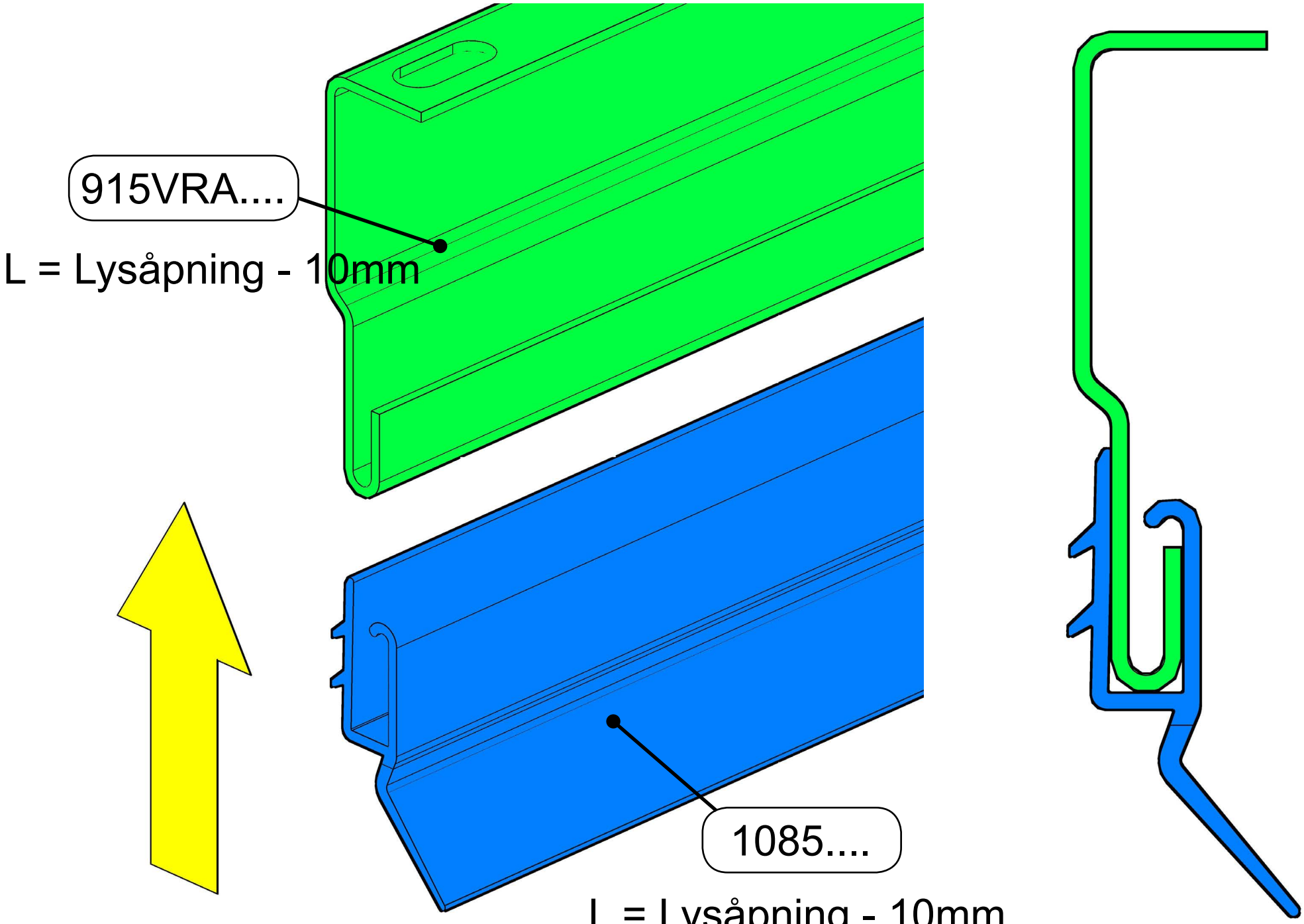
915VRA....
L = Lysåpning - 10mm
1085....
L = Lysåpning - 10mm

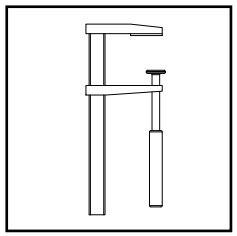

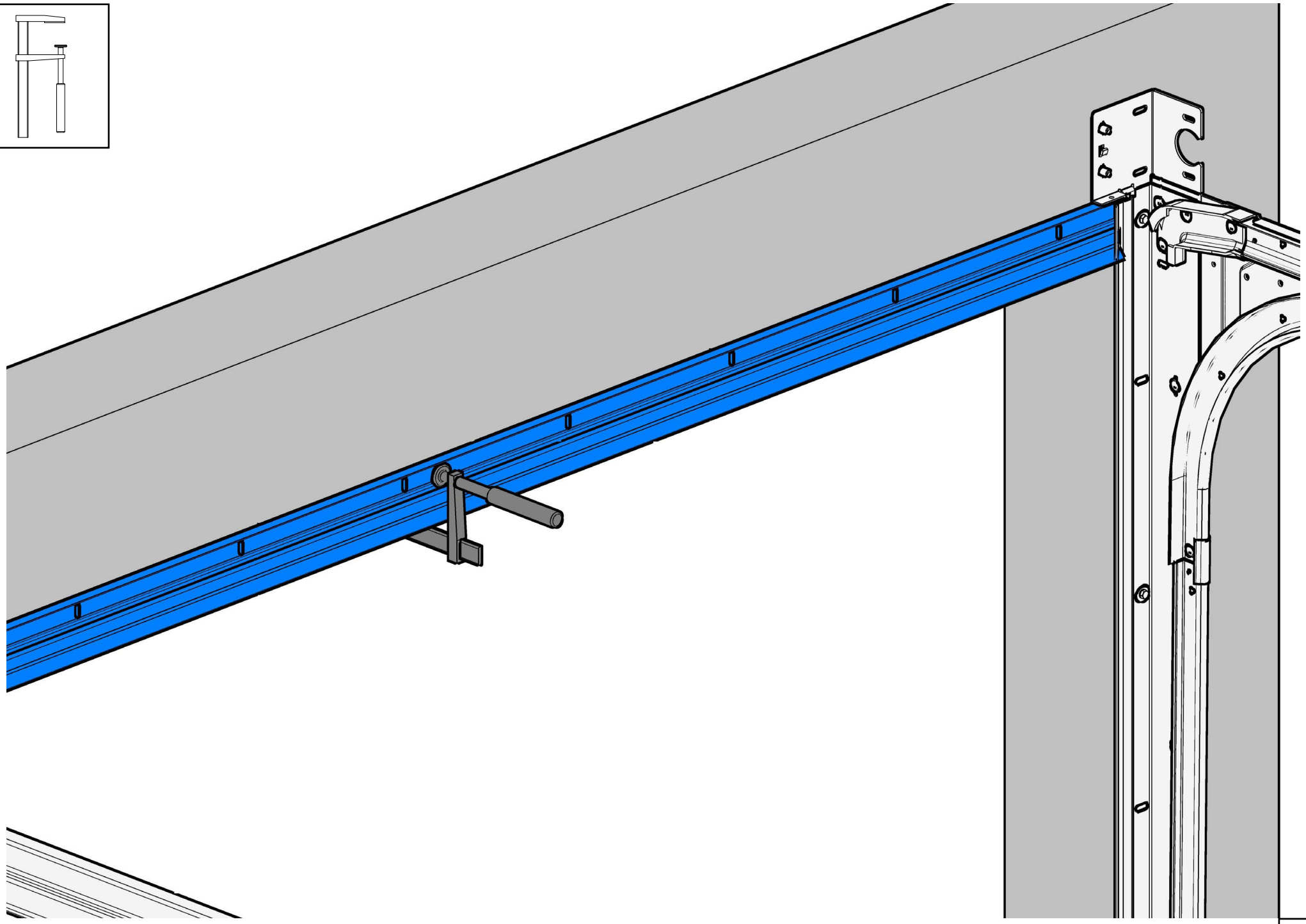

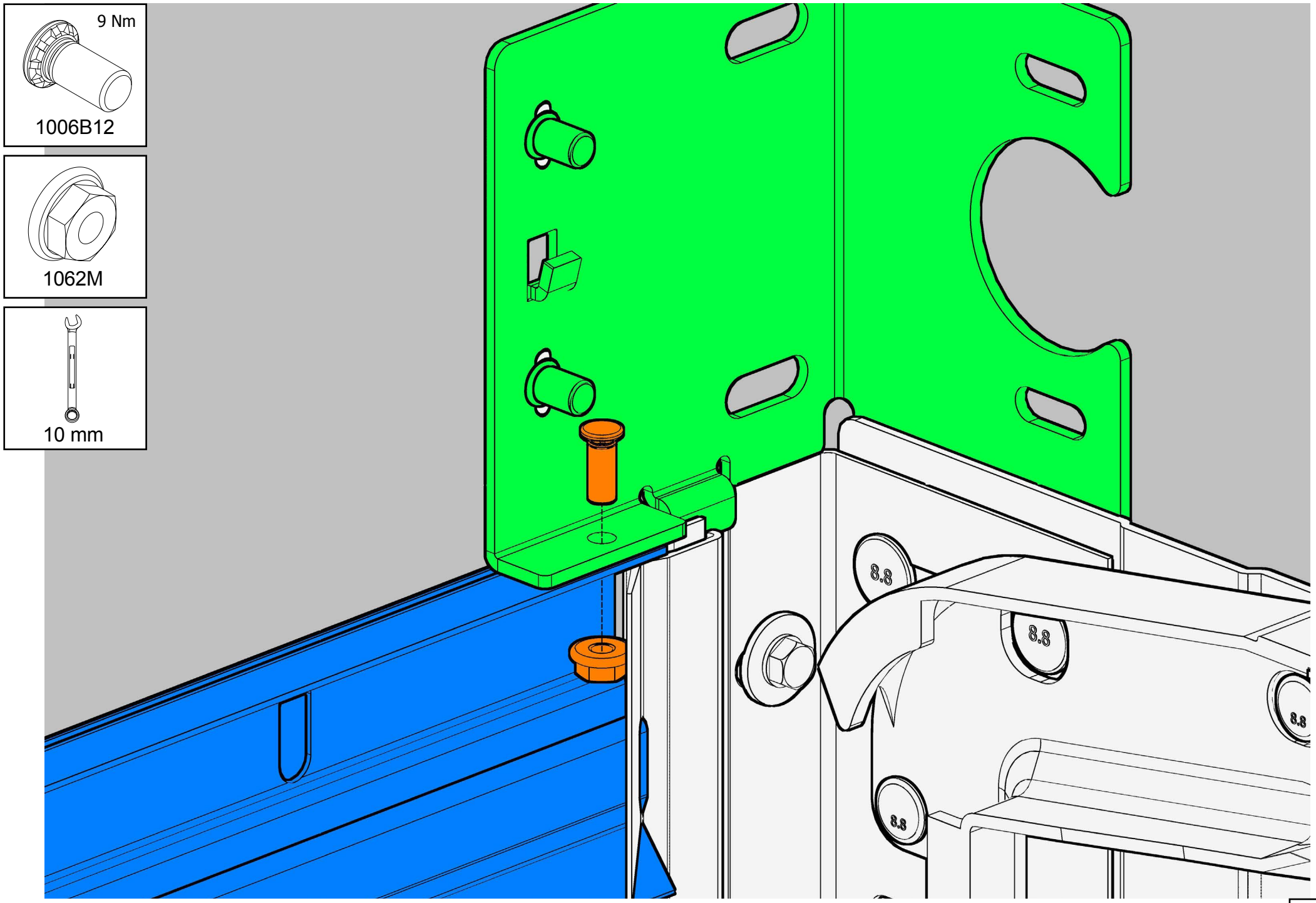
9 Nm
1006B12
1062M
10 mm
8.8
8.8
8.8
8.8

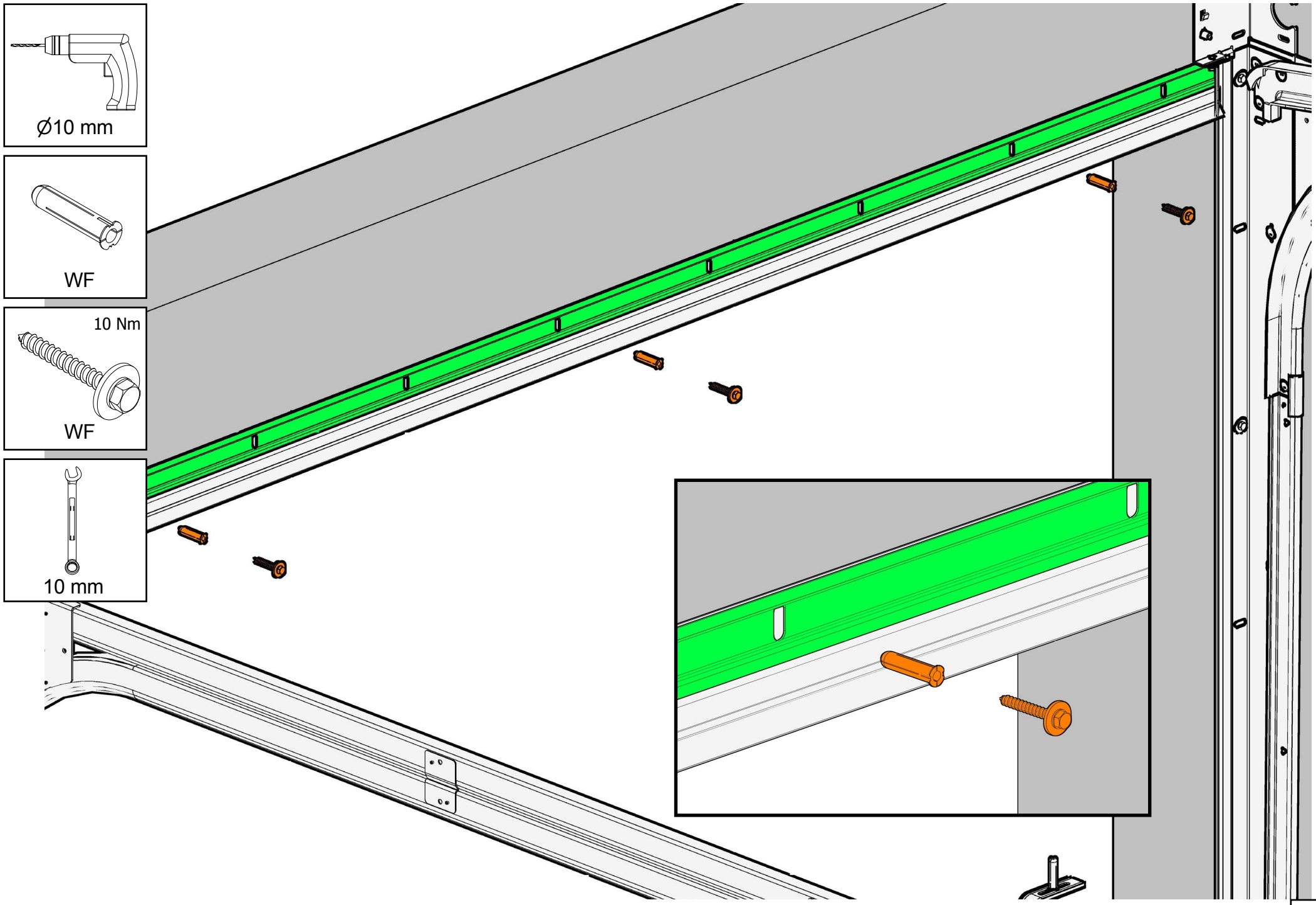
Ø10 mm
WF
10 Nm
WF
10 mm

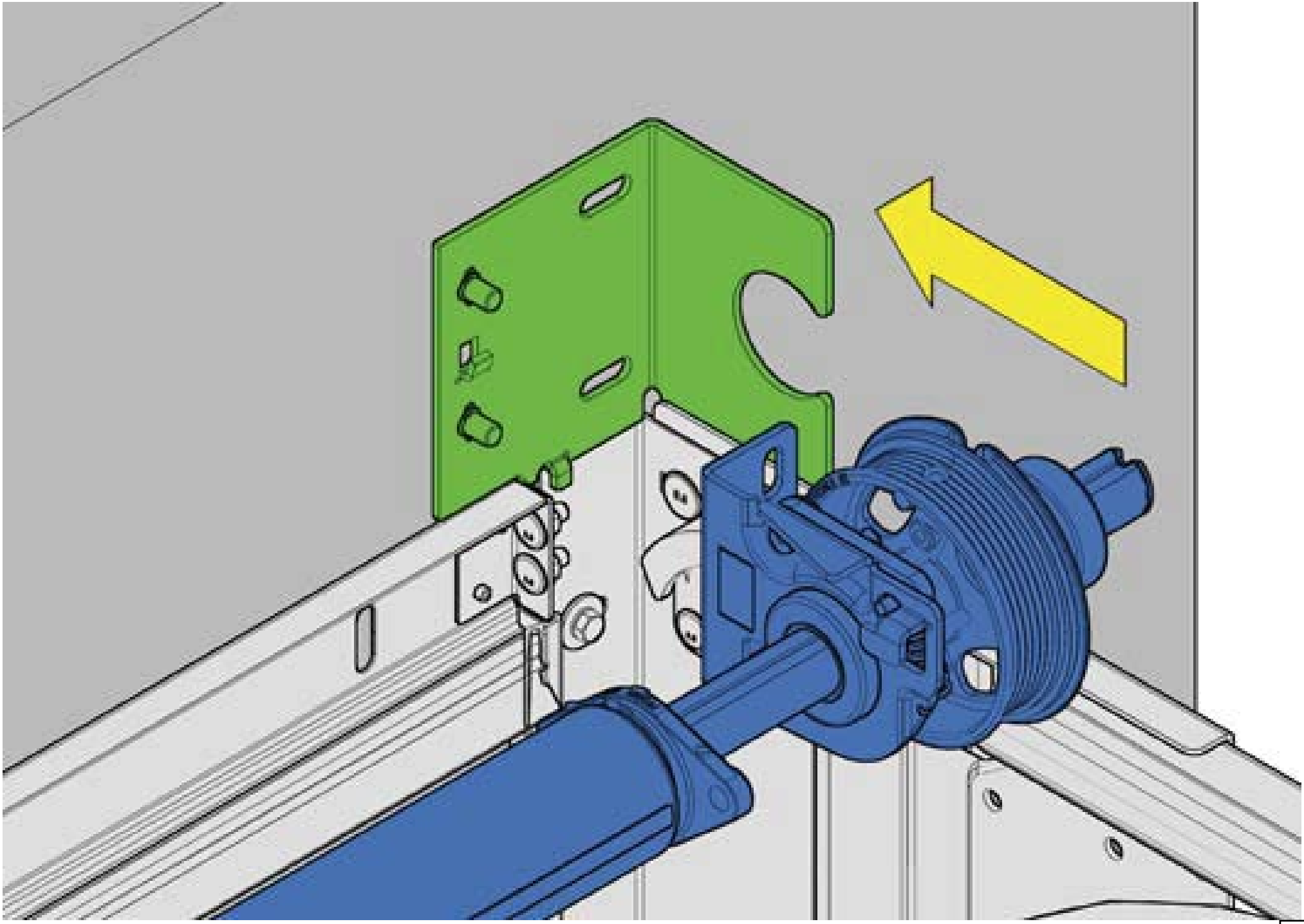

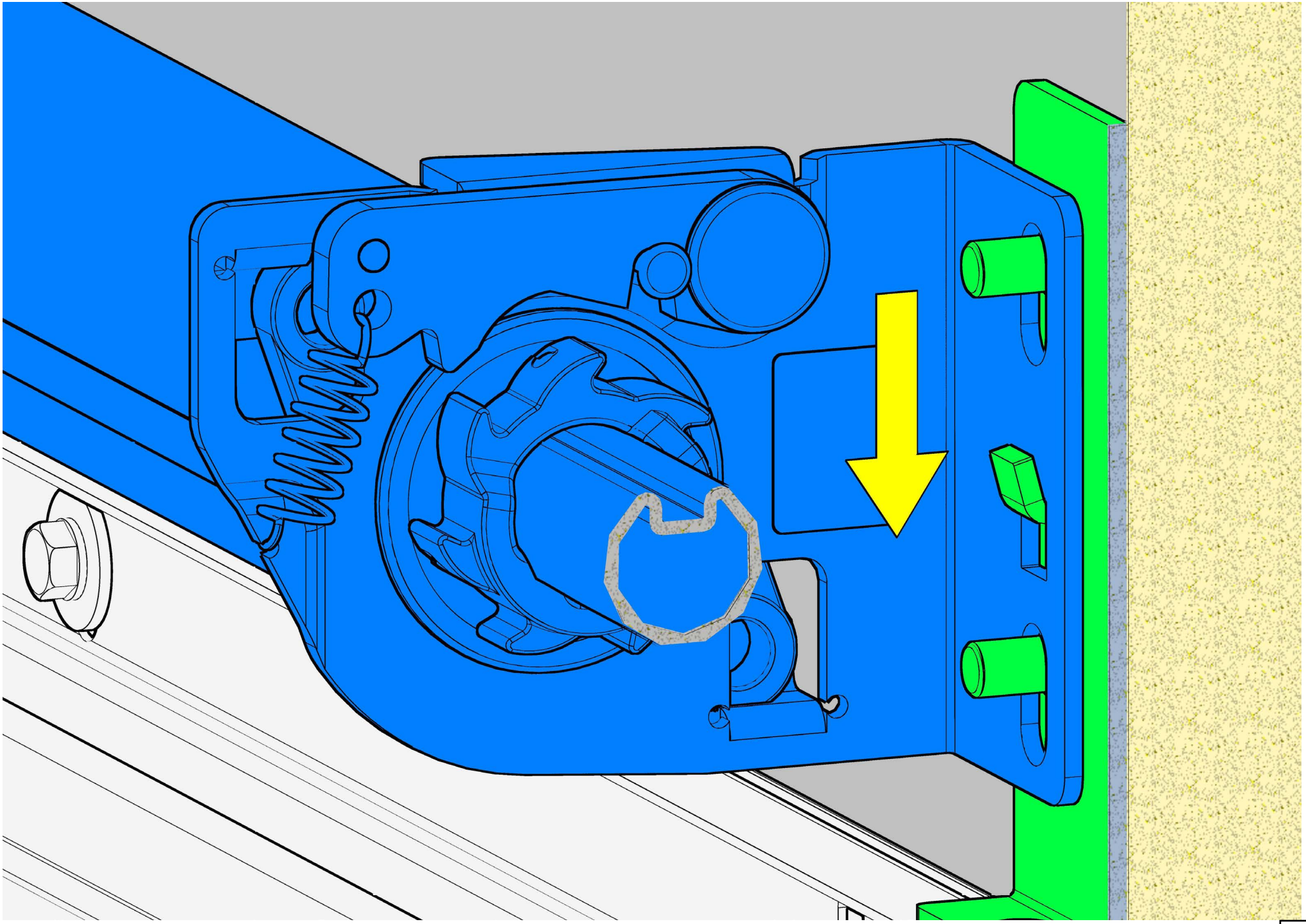

1

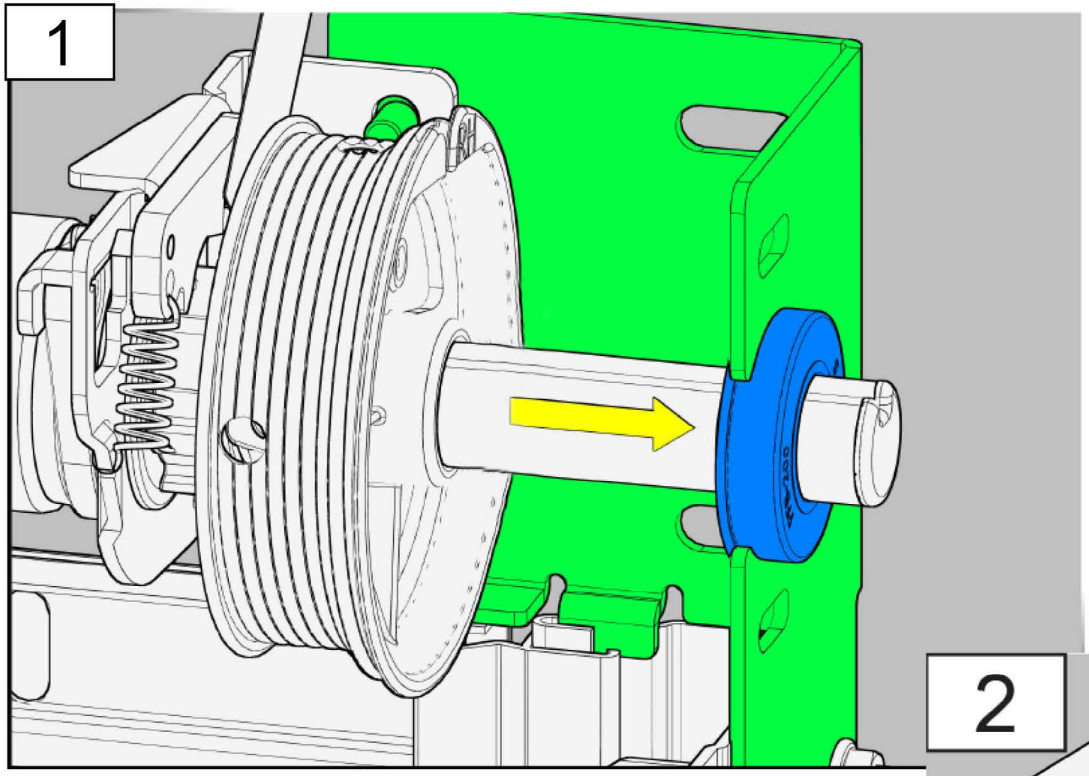

2

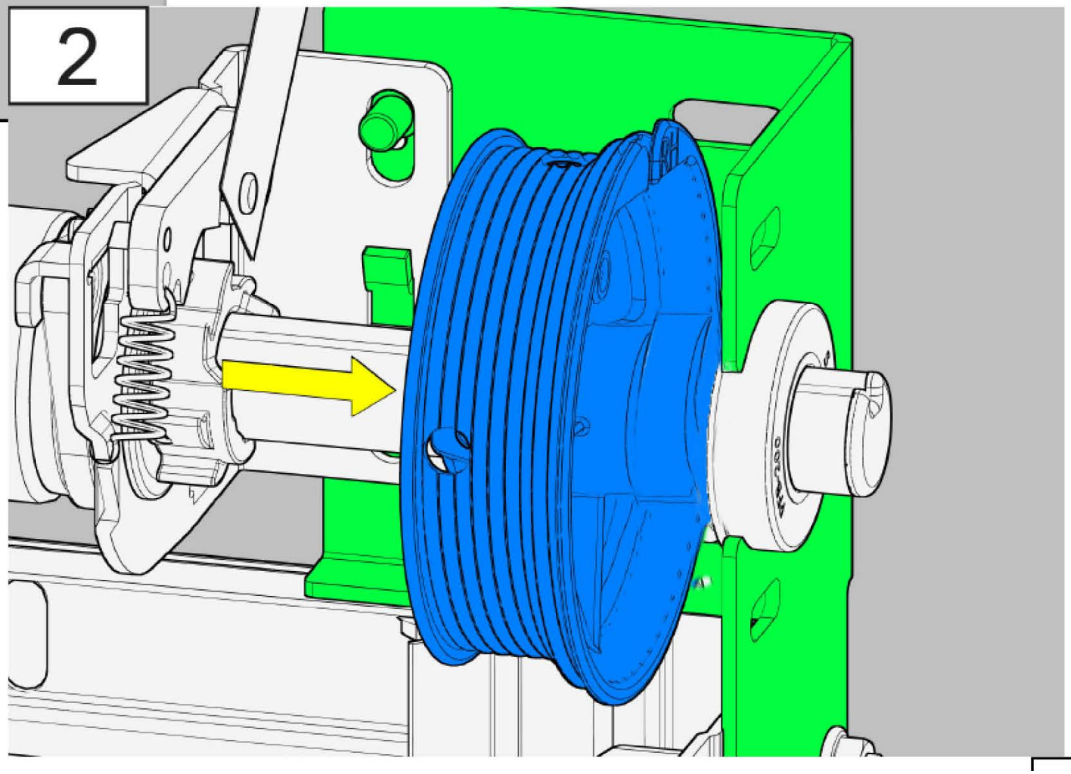

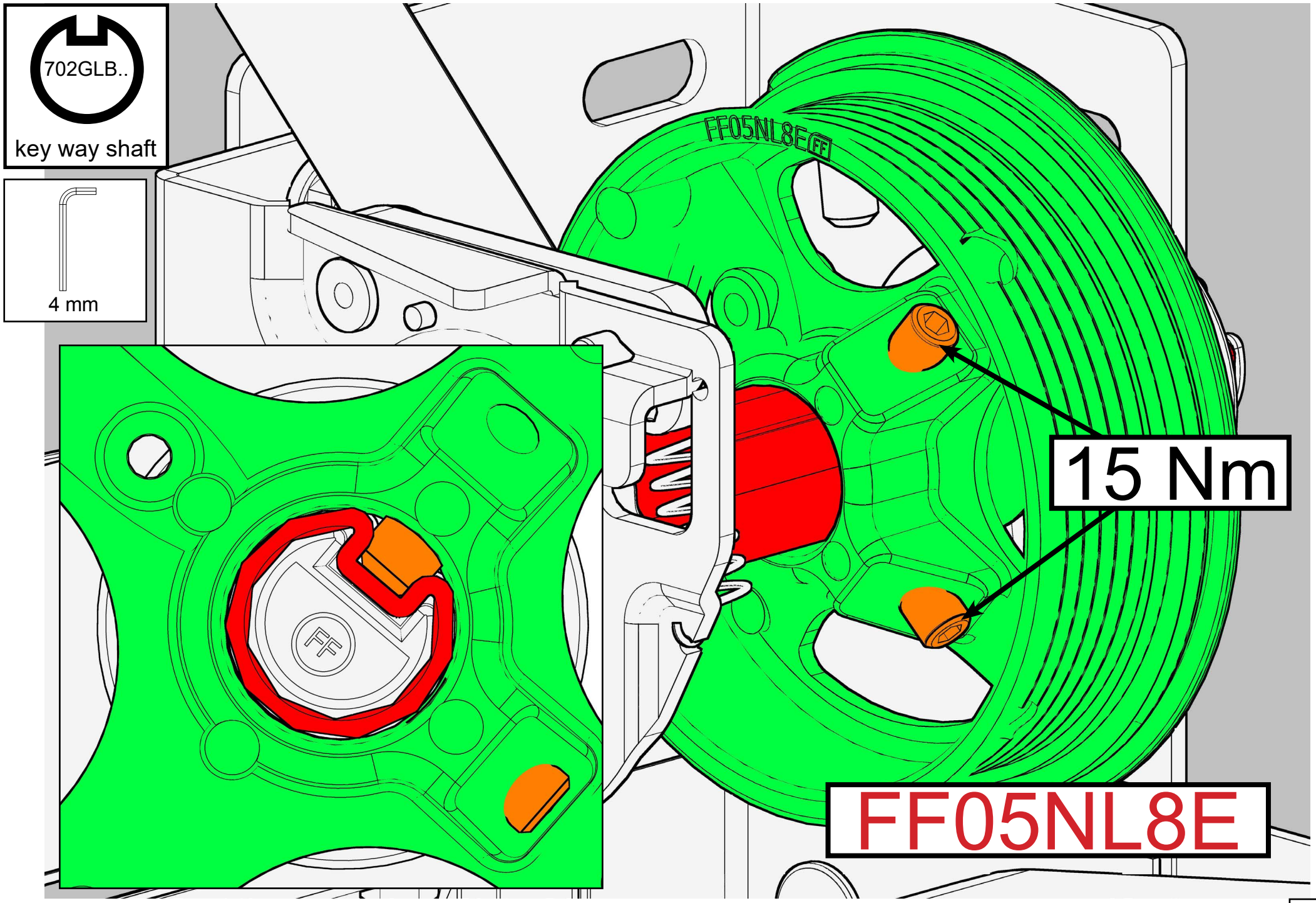
702GLB..
key way shaft
4 mm
FF05NL8E
15 Nm
FF05NL8E

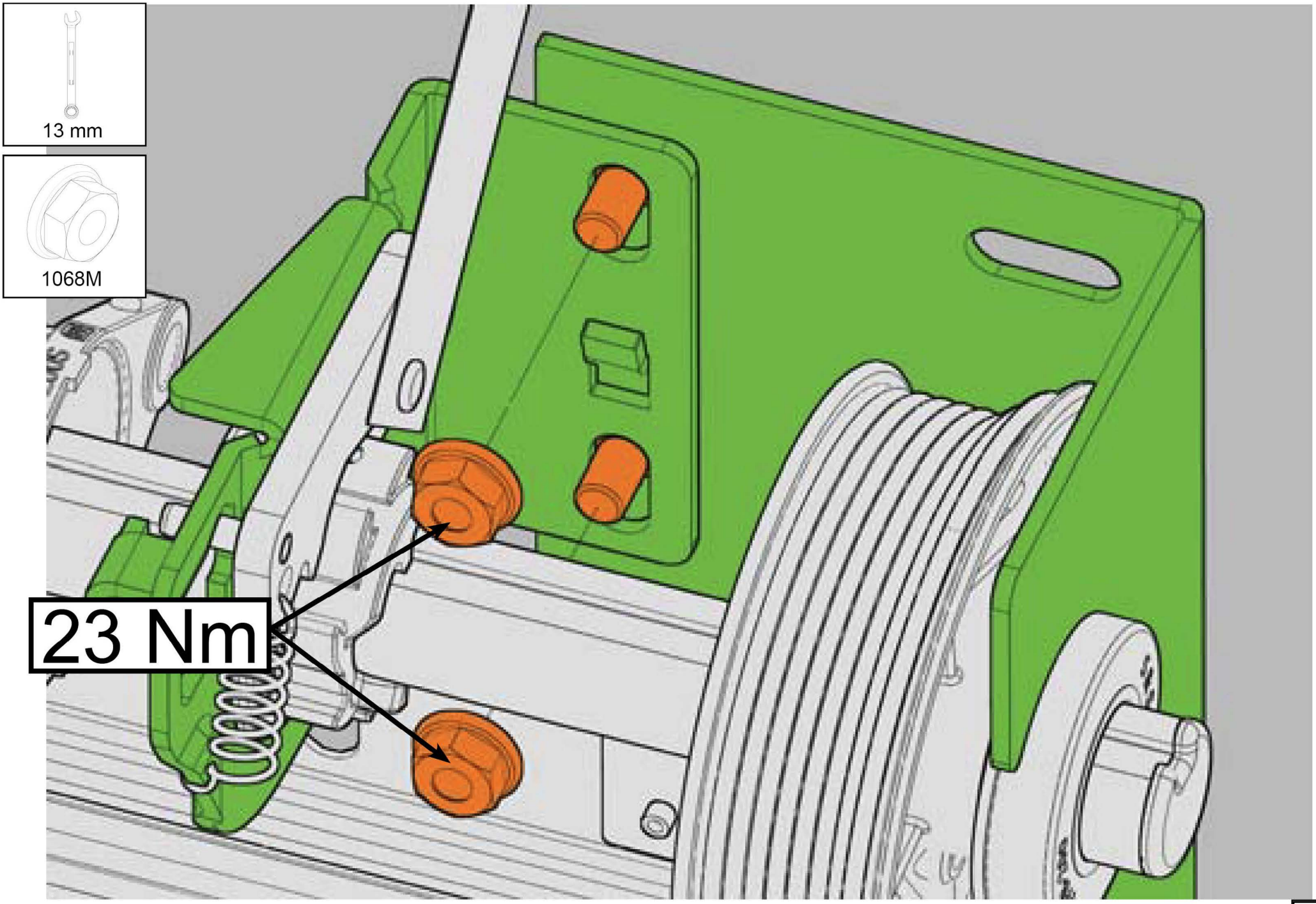
13 mm
1068M
23 Nm

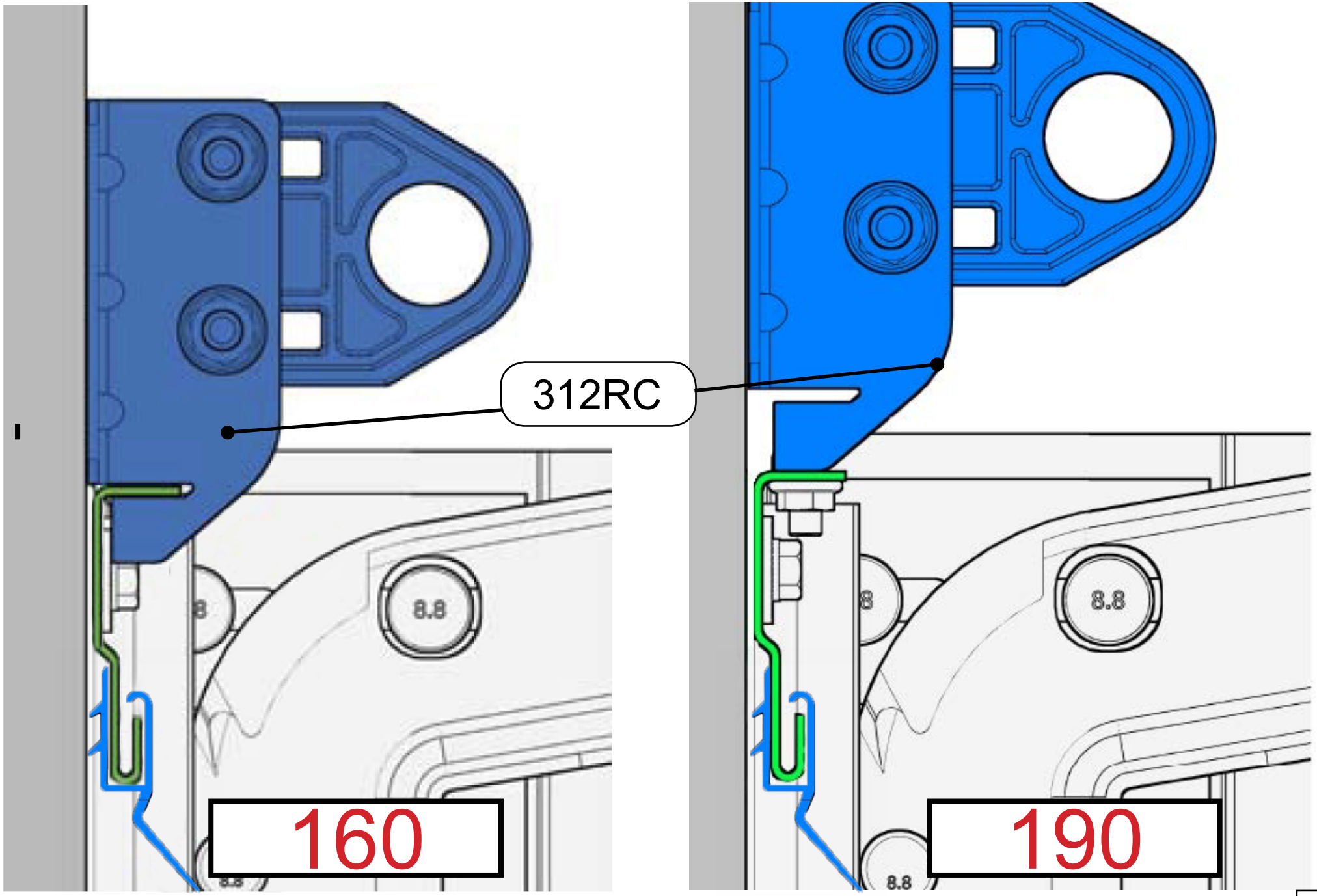
312RC
8.8
160
8.8
190

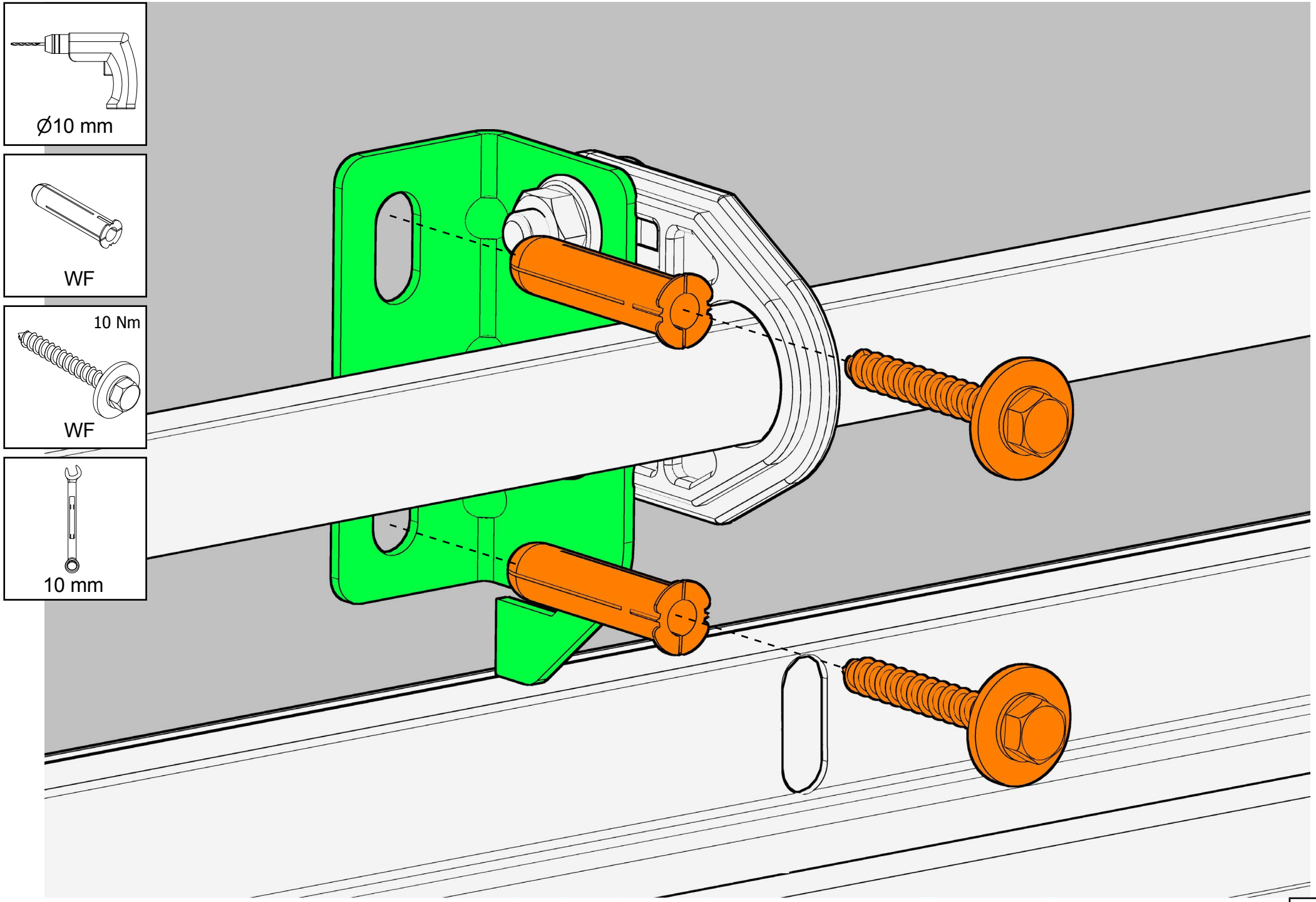
Ø10 mm
WF
10 Nm
WF
10 mm

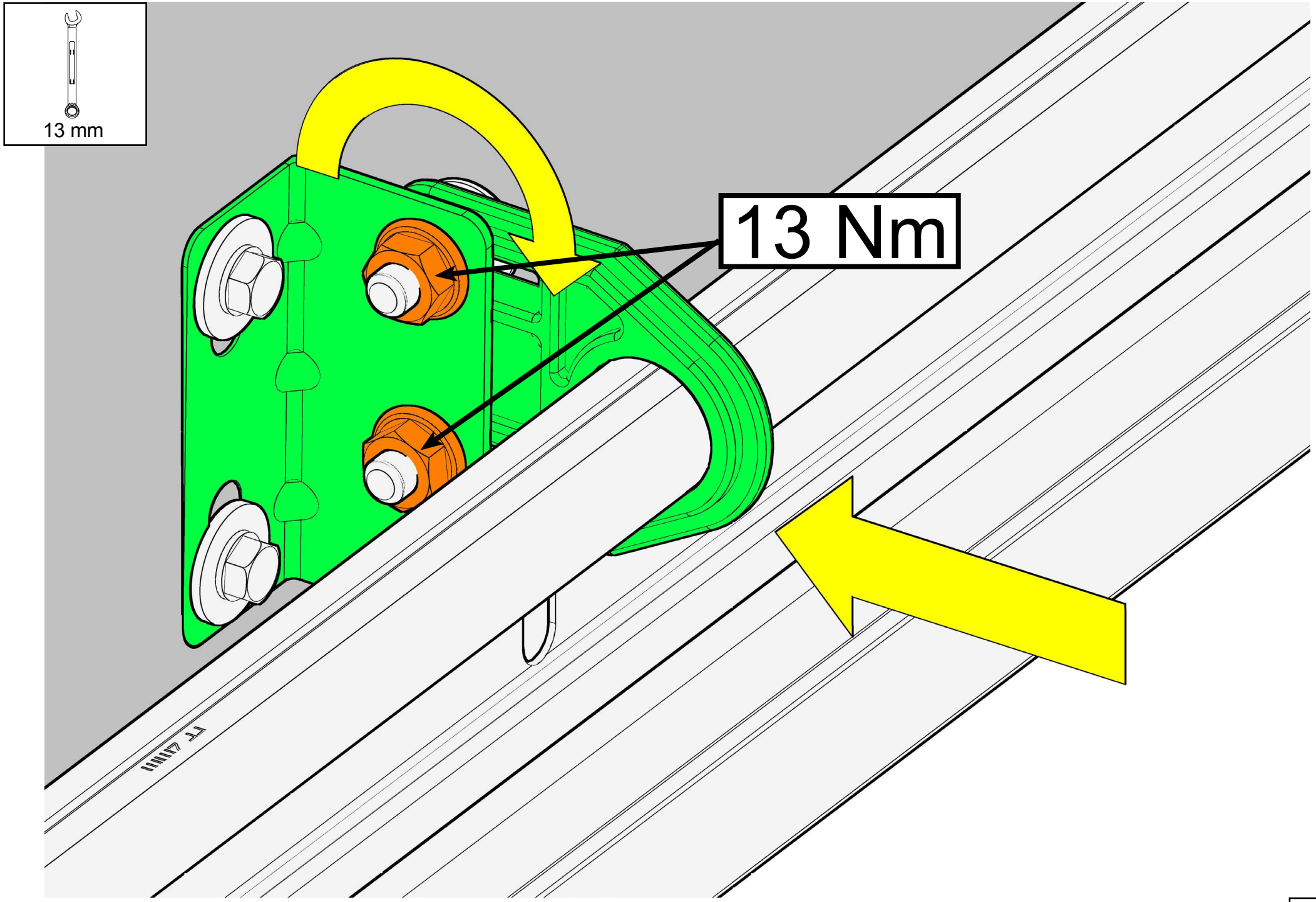
13 mm
13 Nm

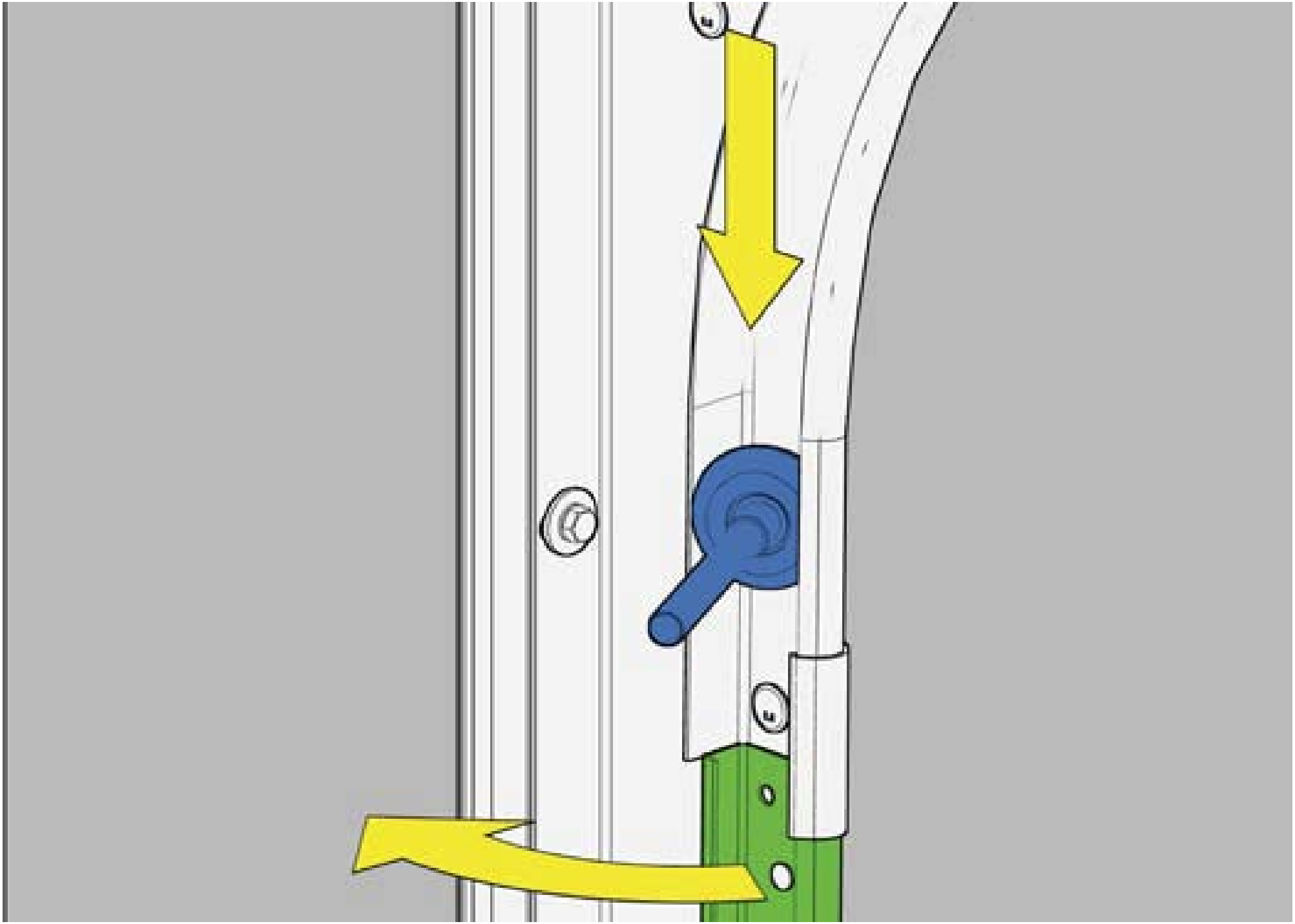

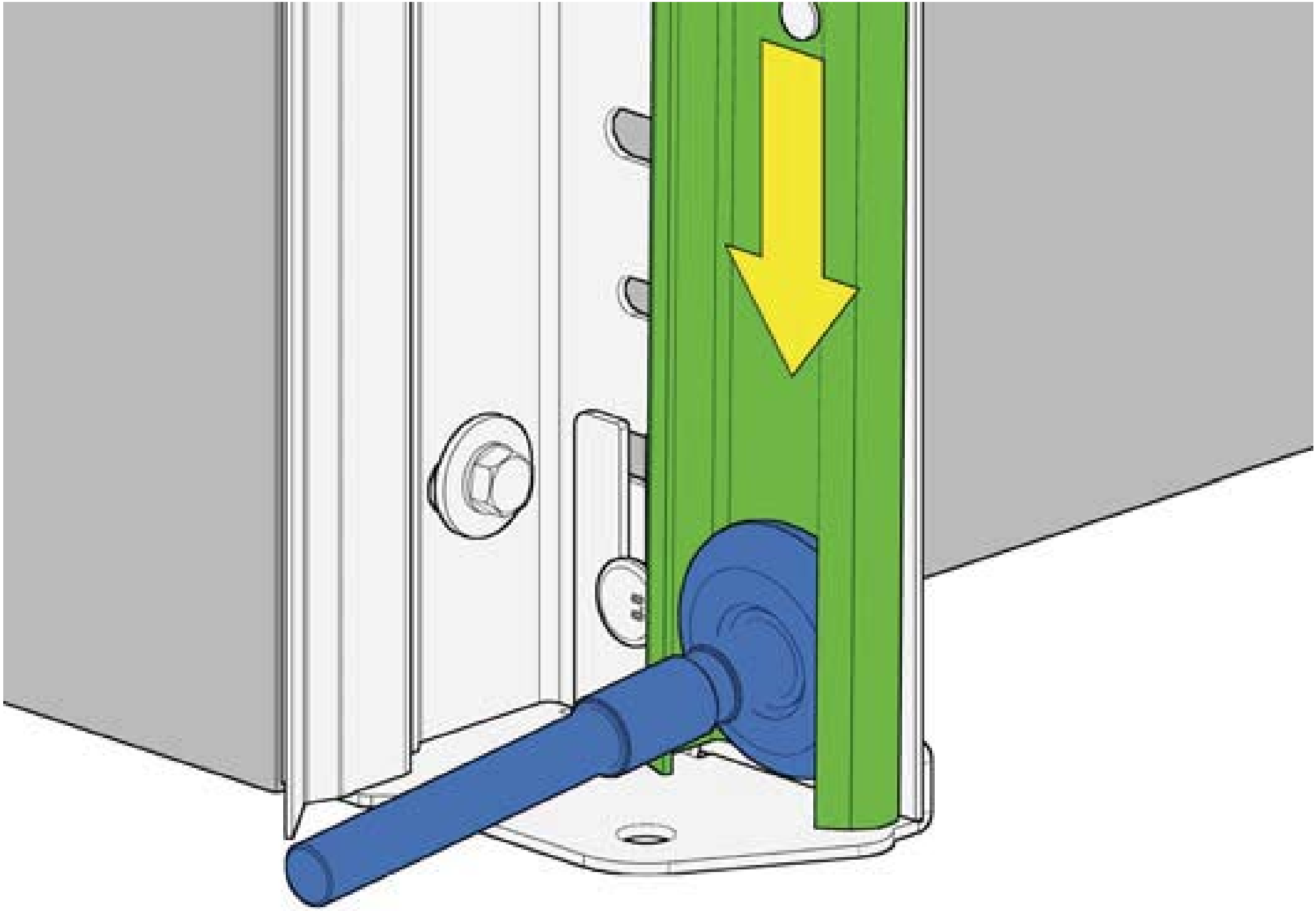

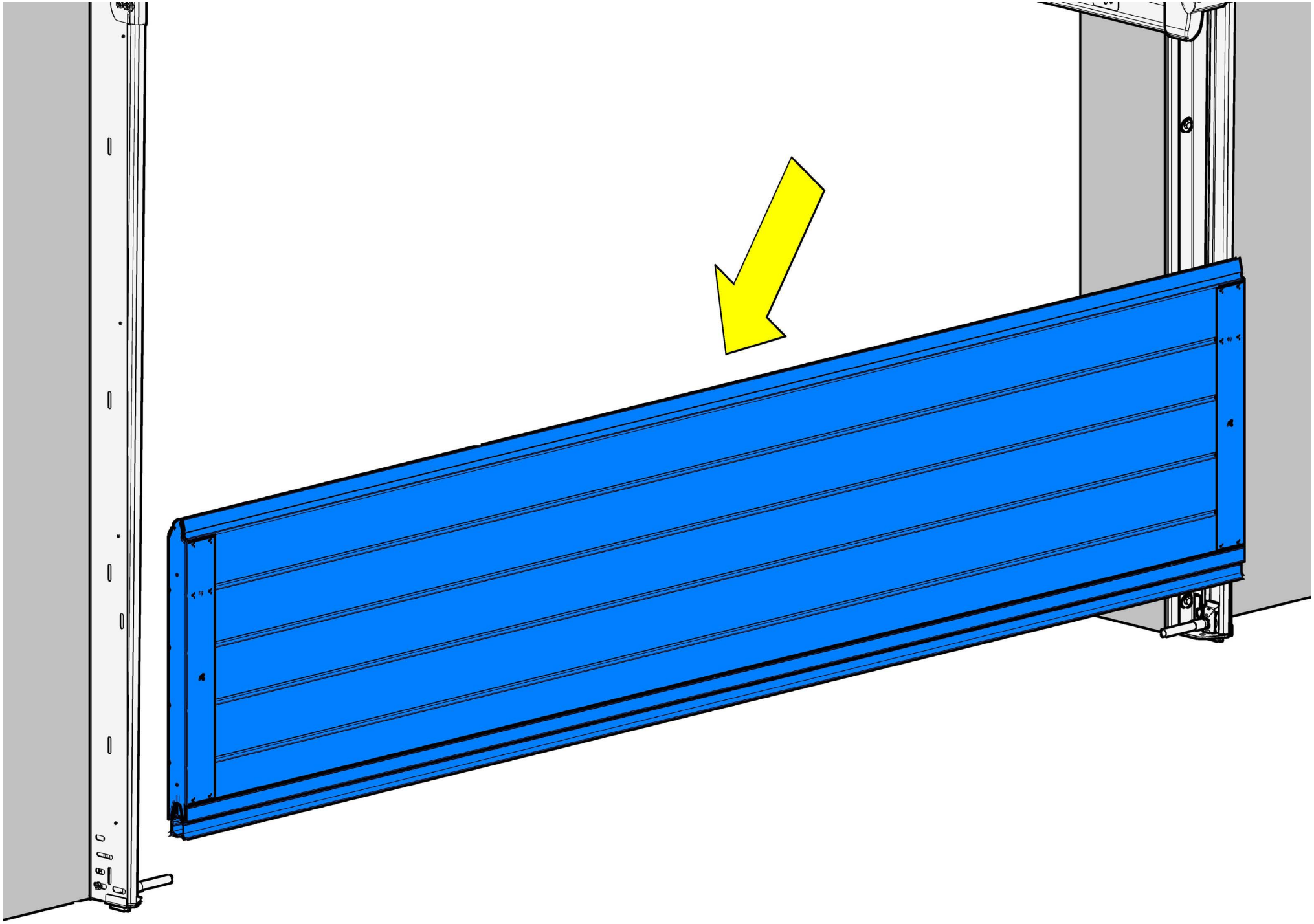

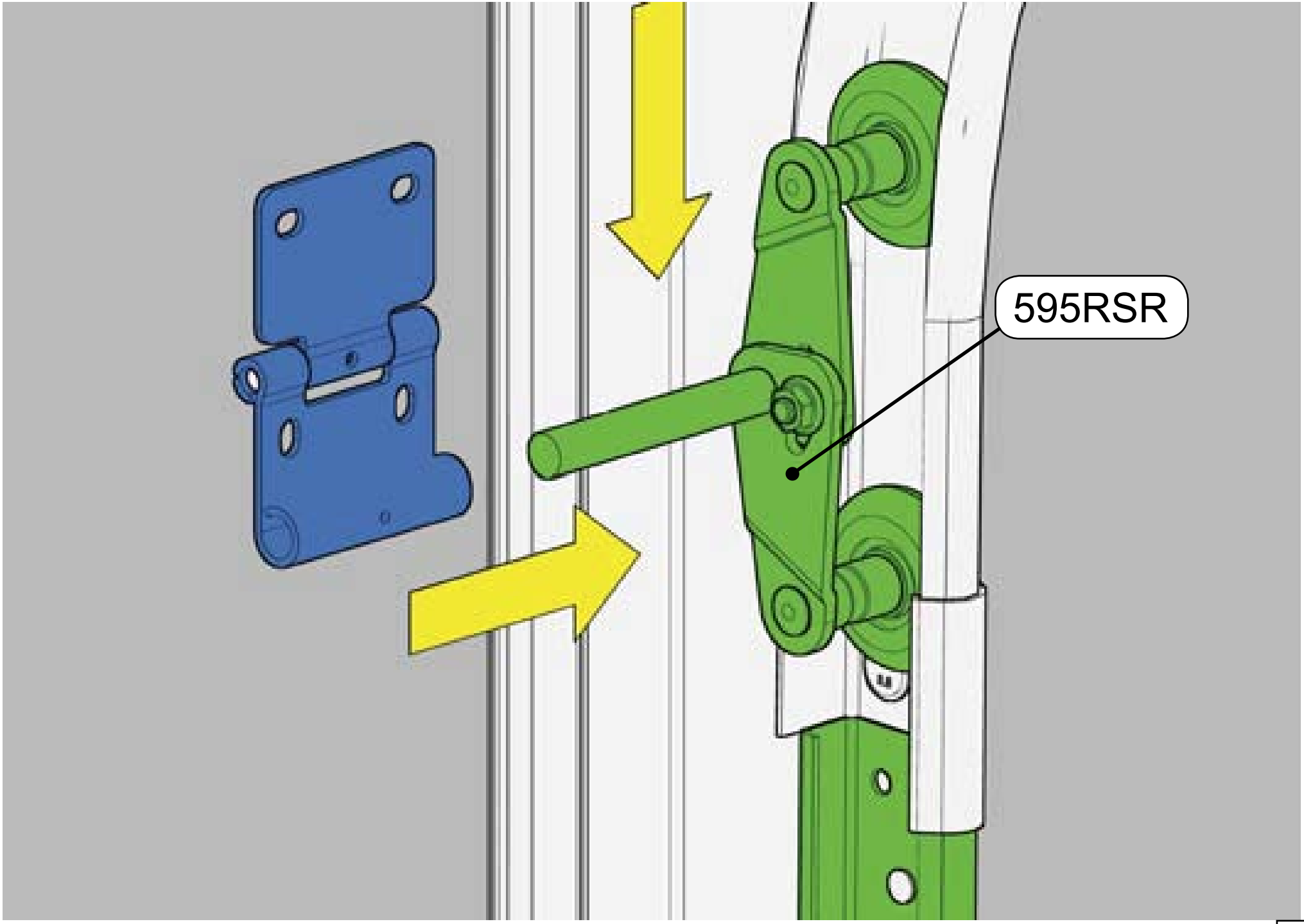
595RSR

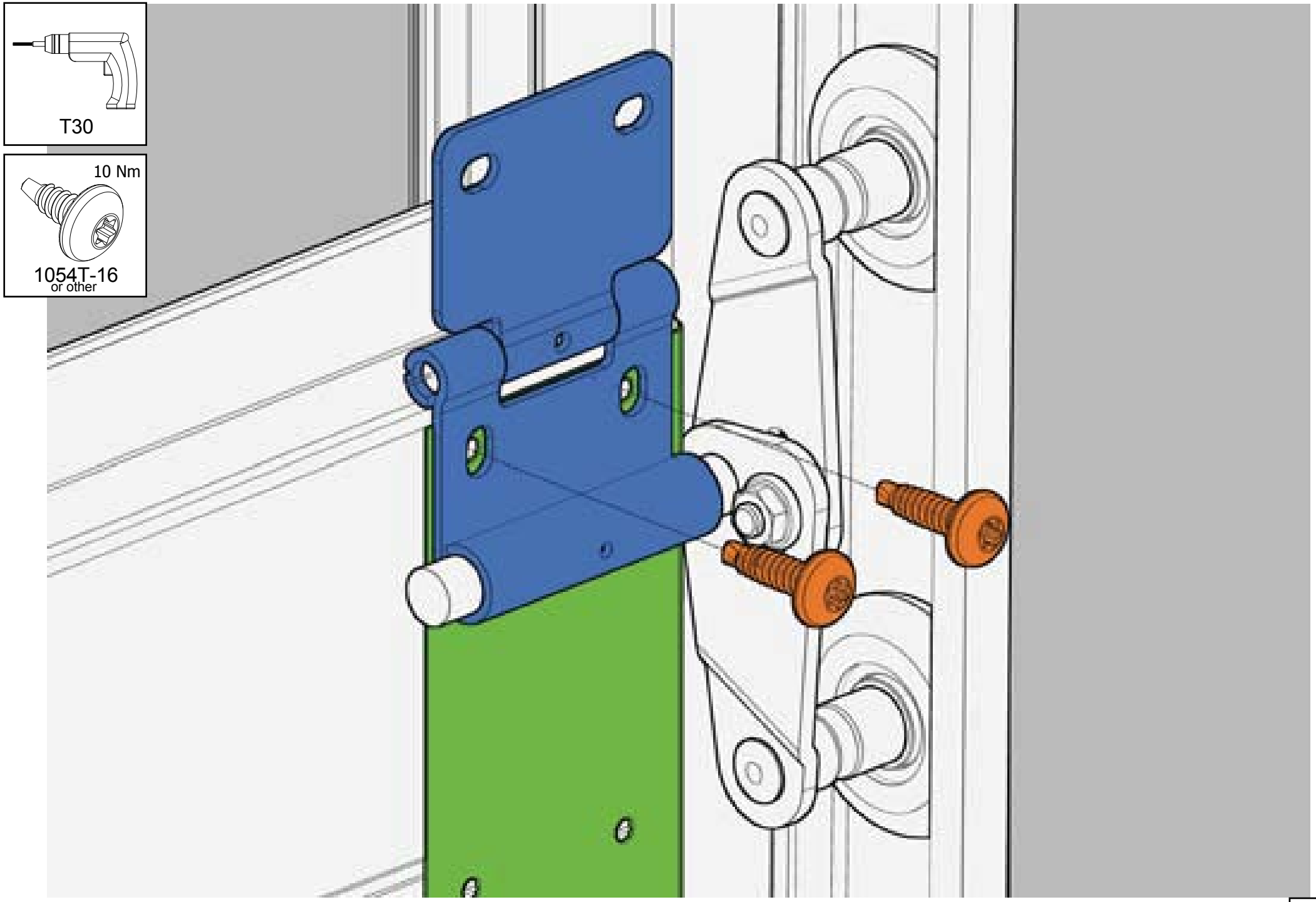
T30
10 Nm
1054T-16
or other

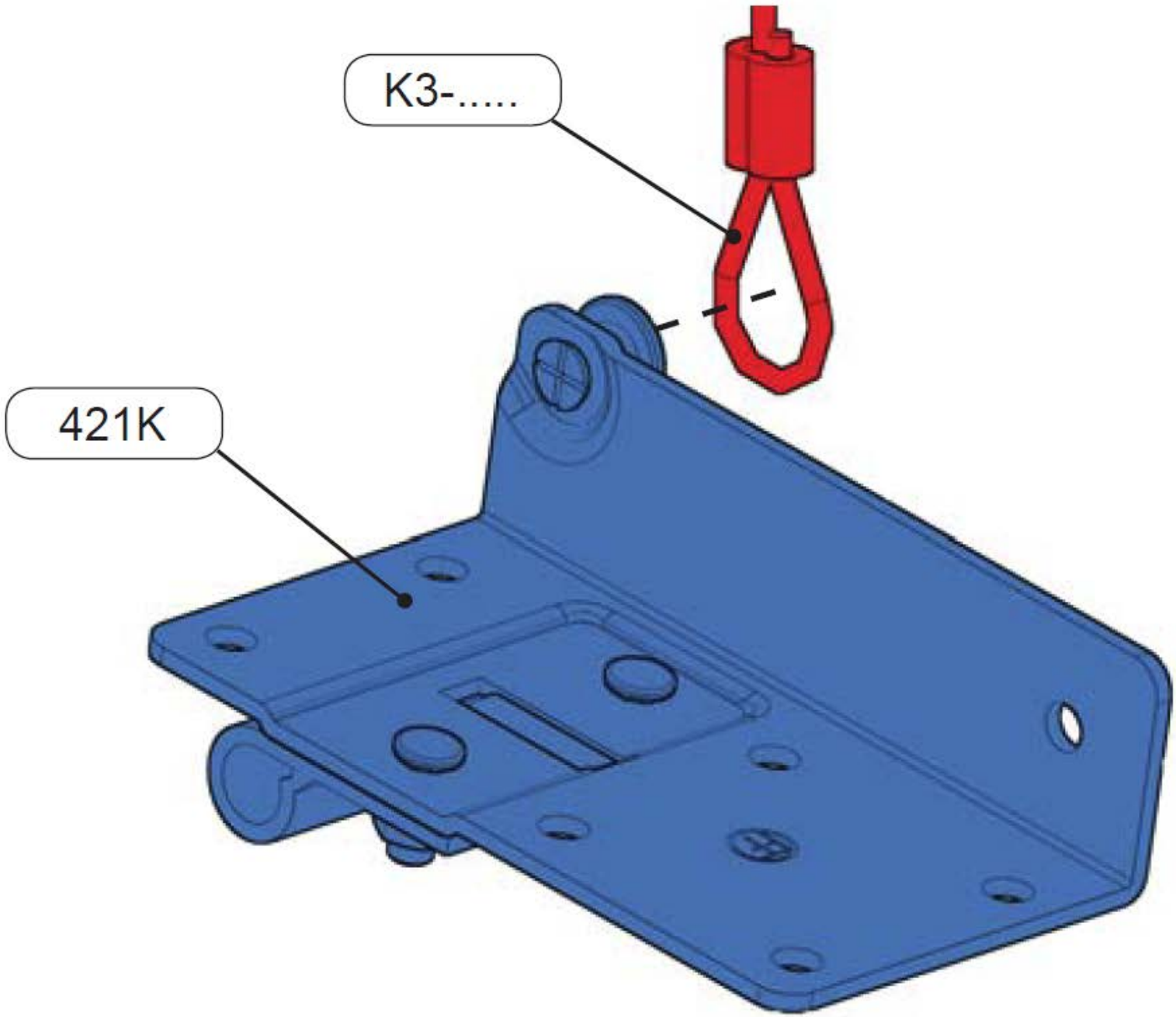
K3-.....
421K

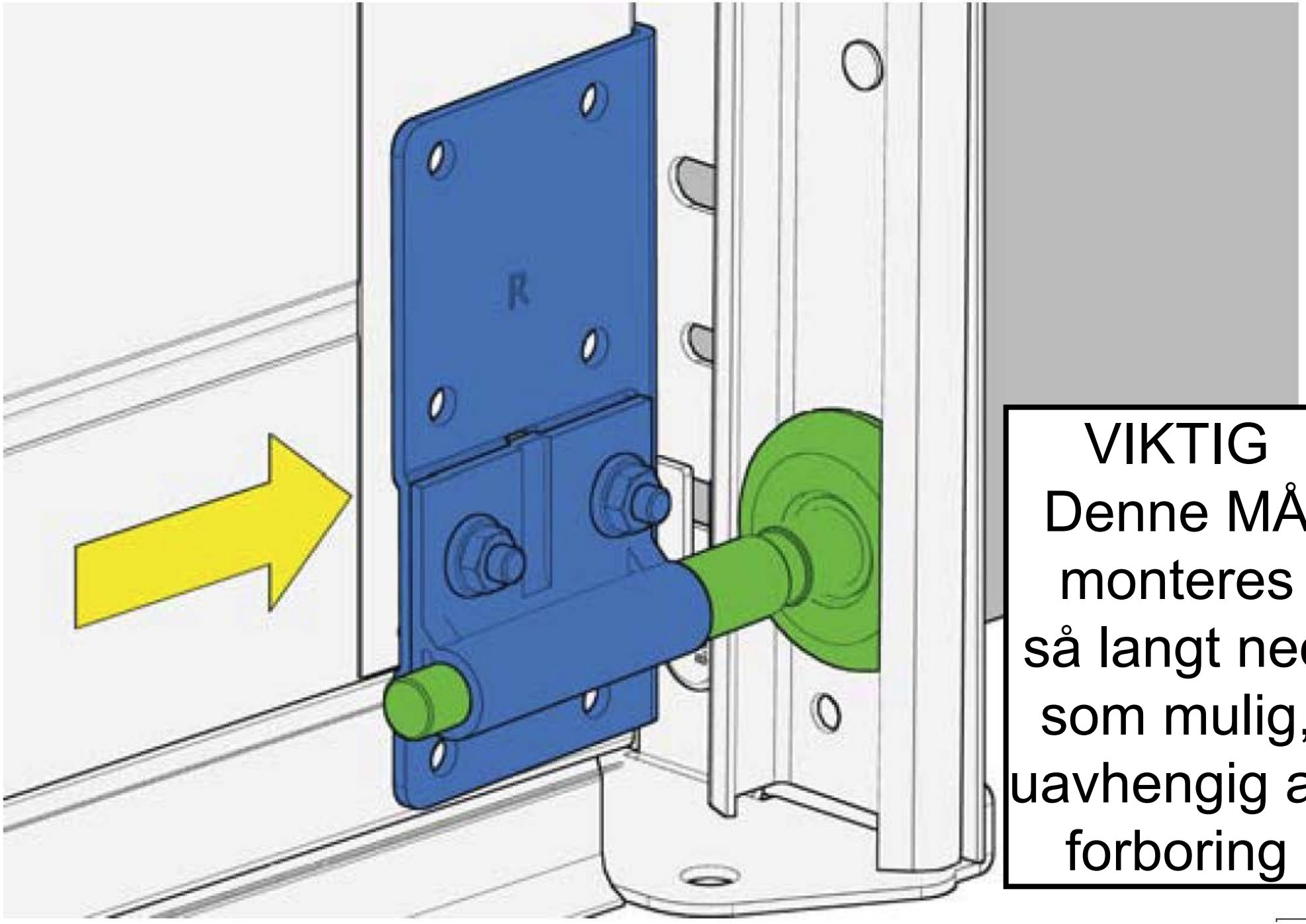

VIKTIG
Denne MÅ monteres så langt ned som mulig, uavhengig av forboring

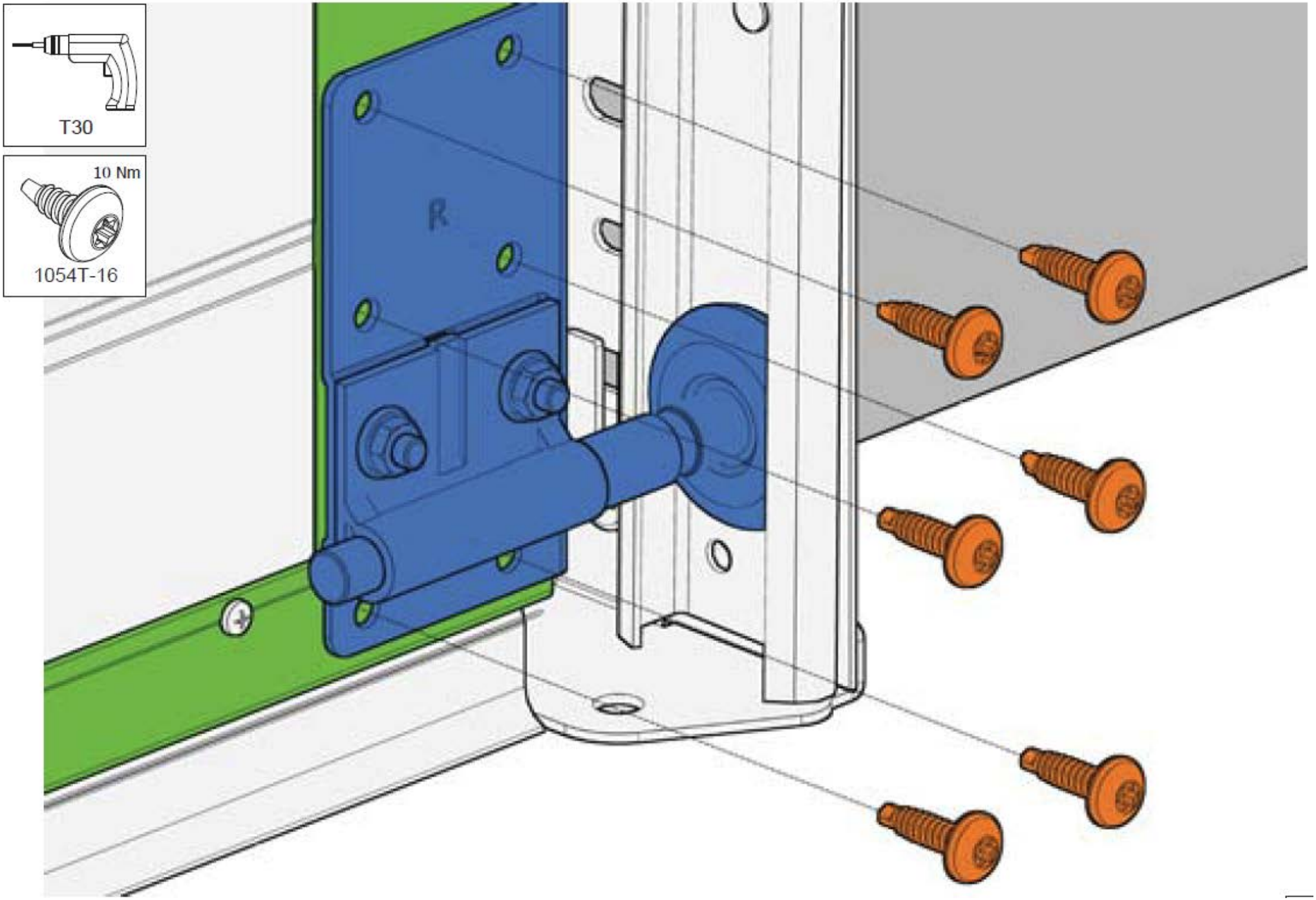
T30
10 Nm
1054T-16
R

VIKTIG!

Montering av elementene MÅ gjøres i denne rekkefølgen FØR montering av hengsler!

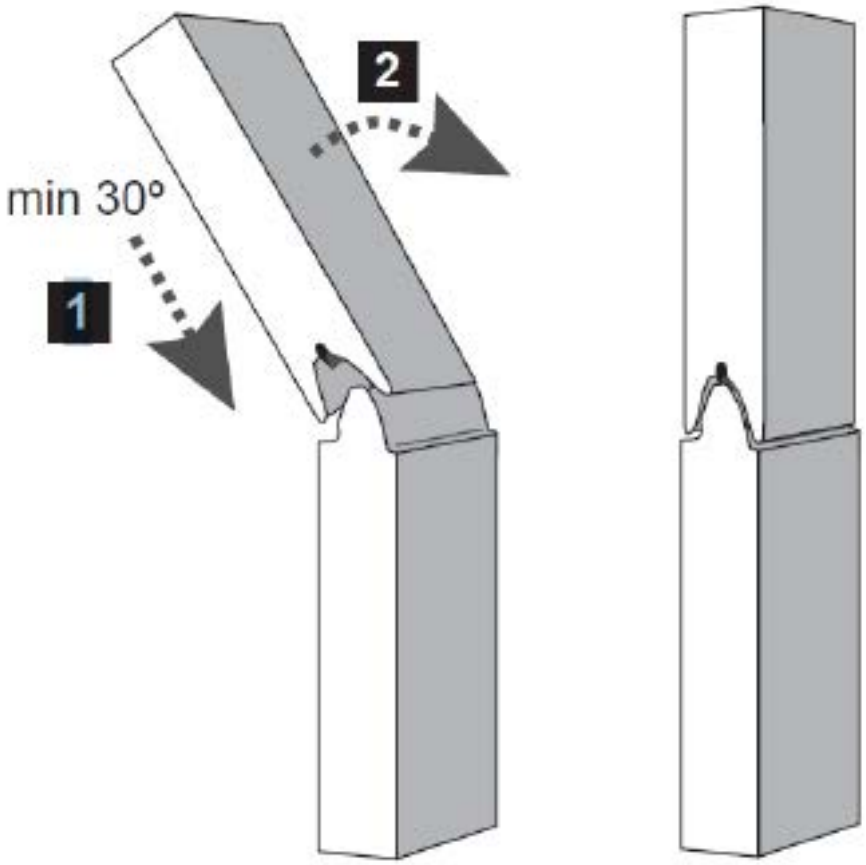

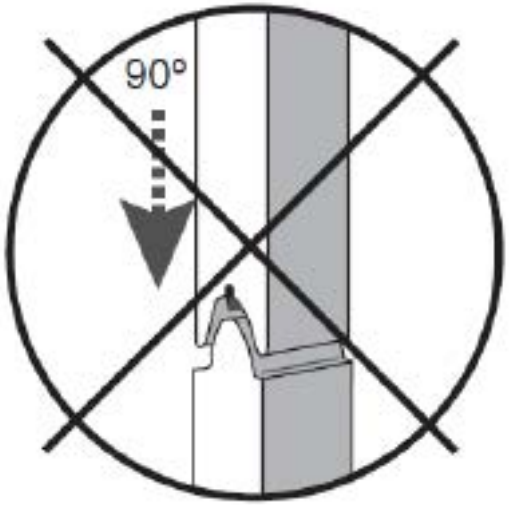

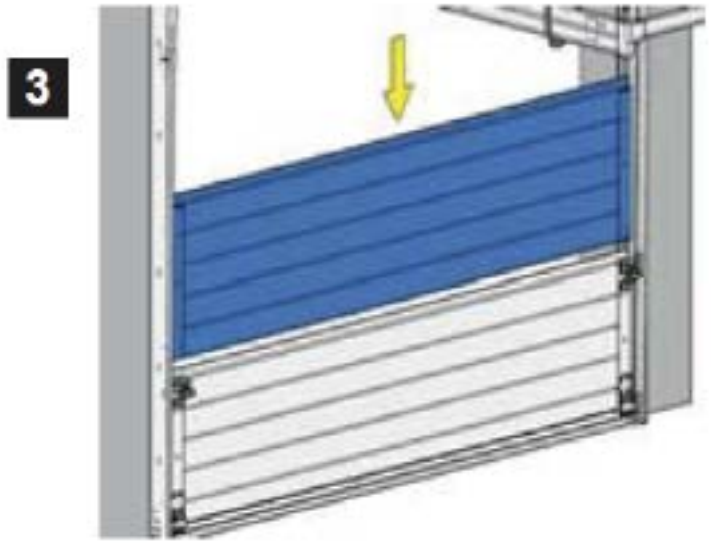

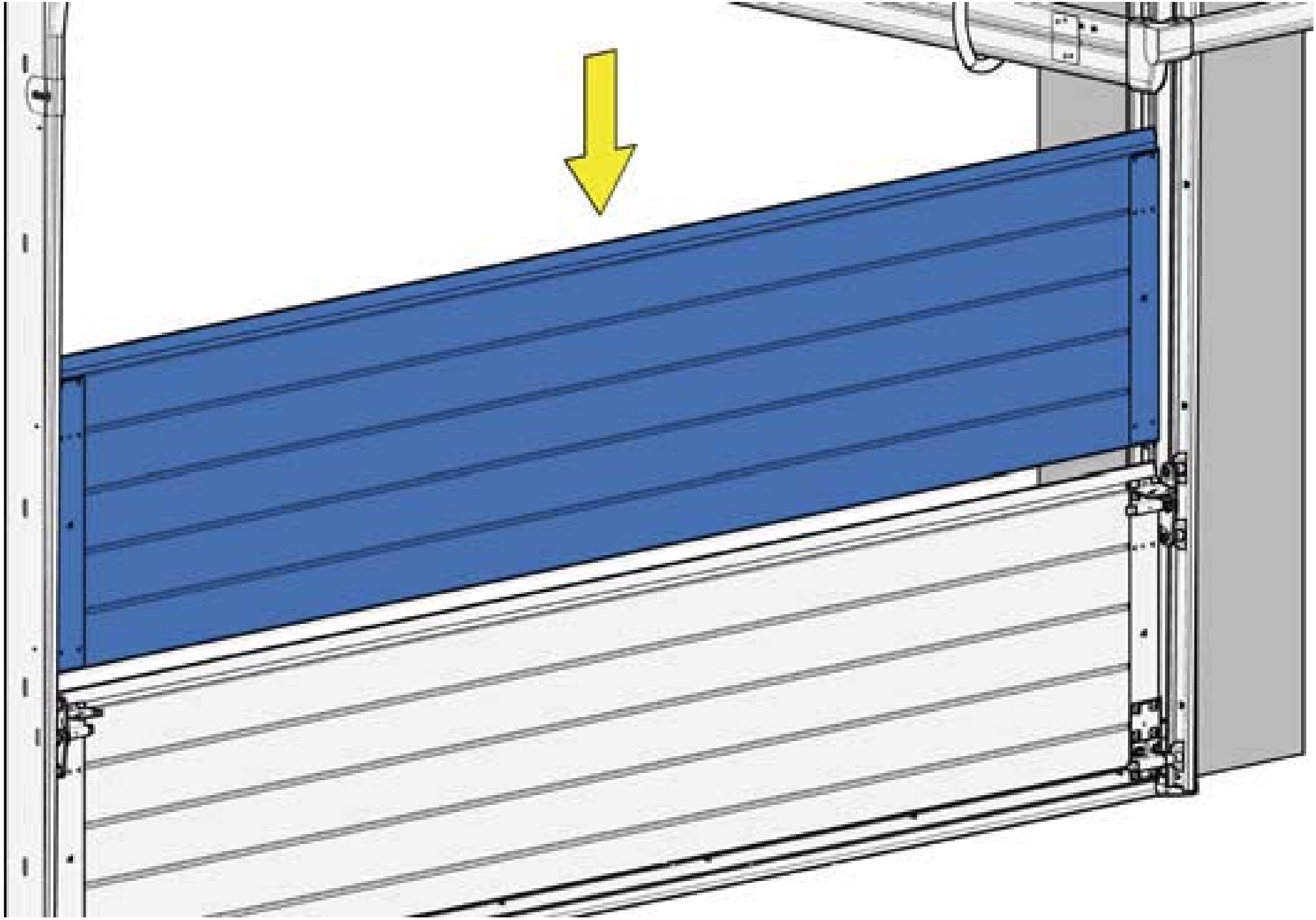

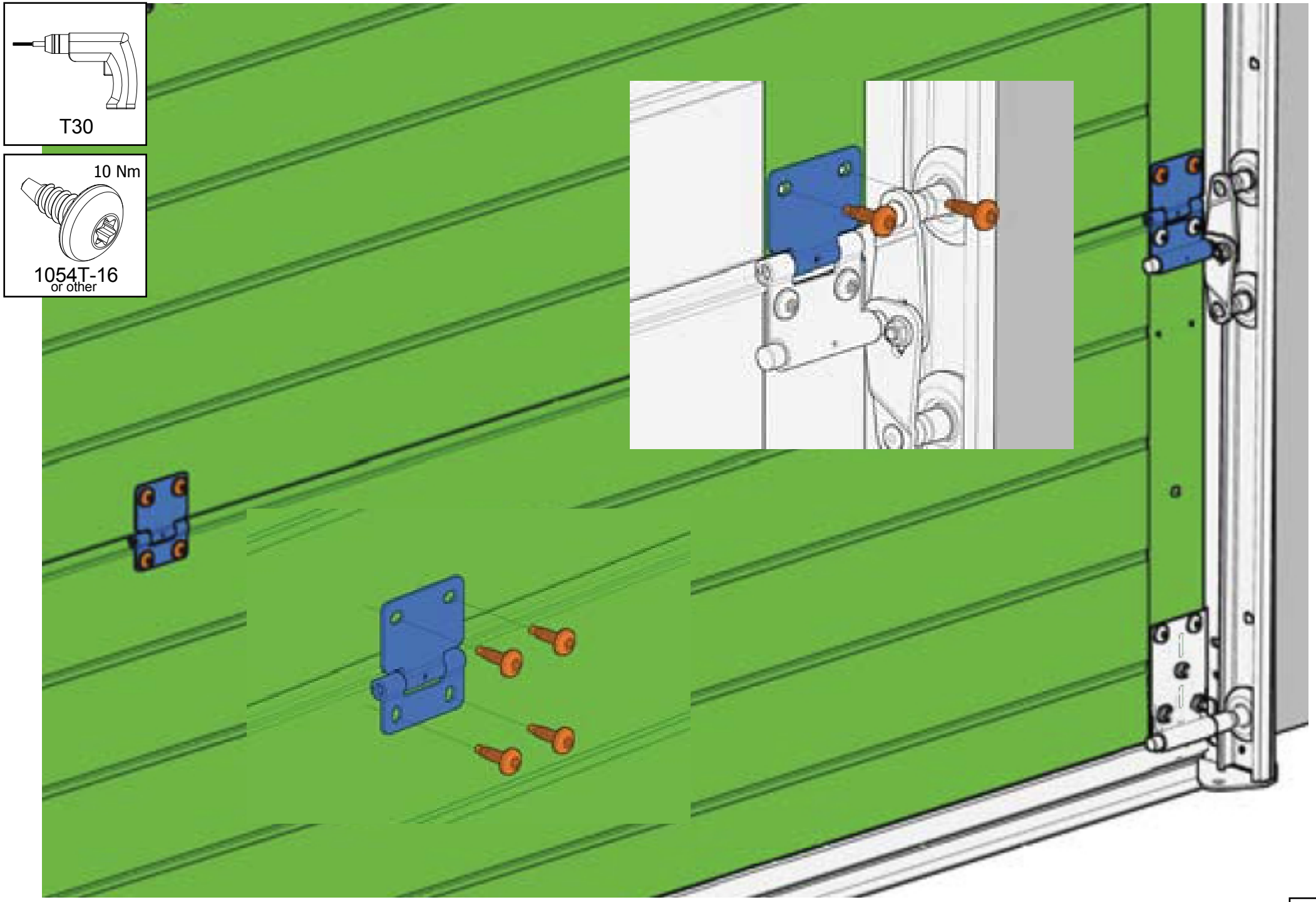
T30
10 Nm
1054T-16
or other

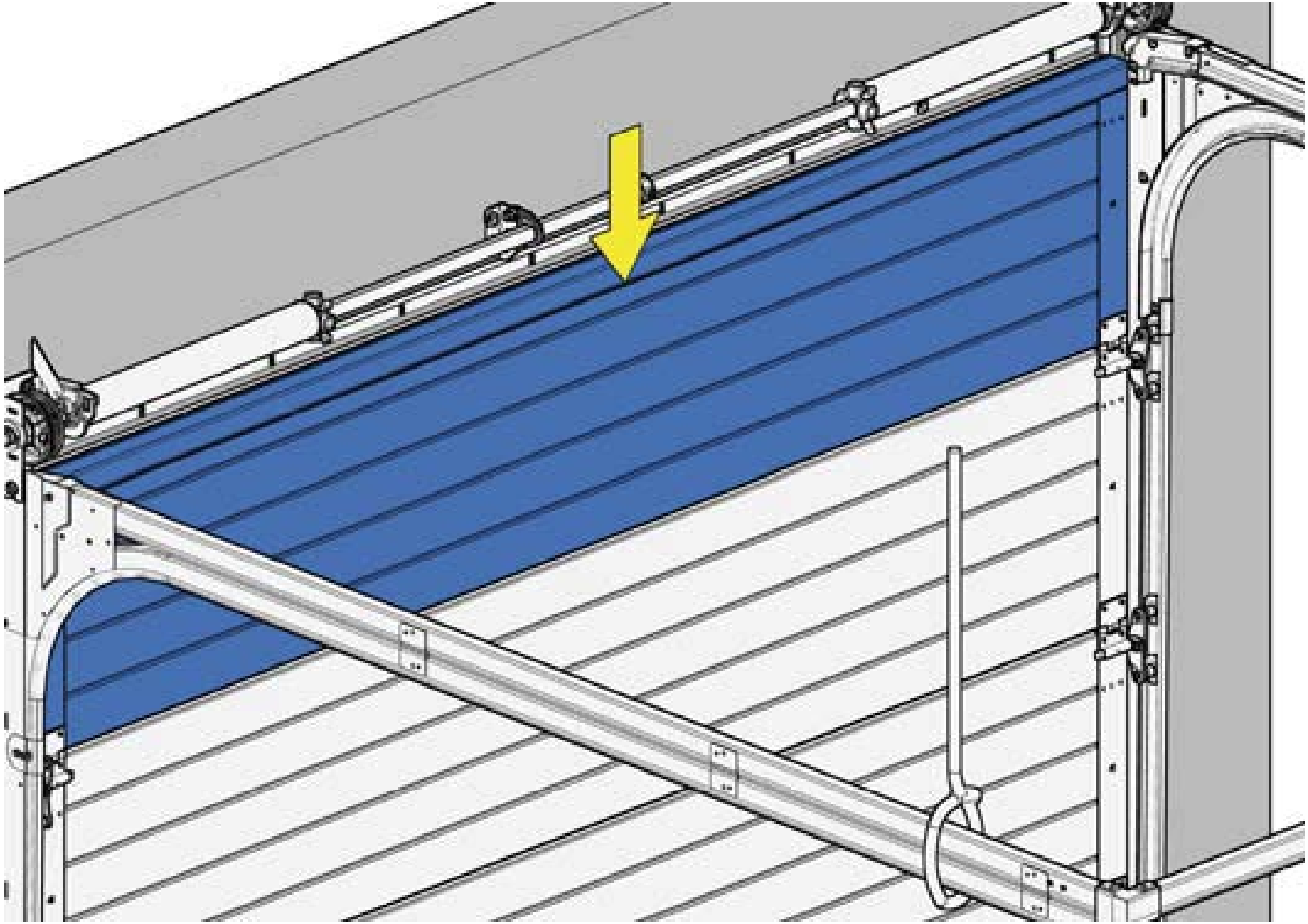

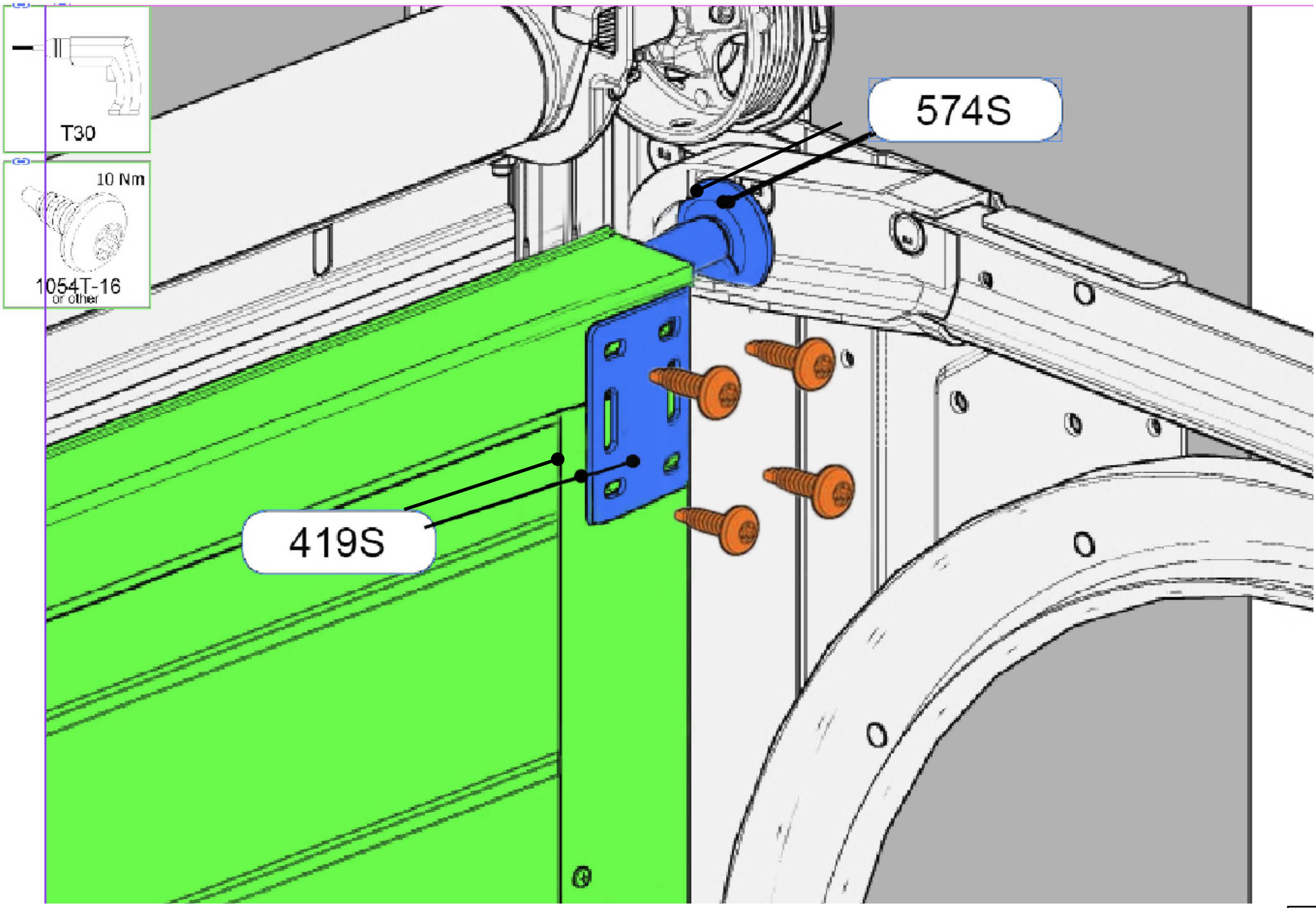
T30
10 Nm
1054T-16
or other
574S
419S

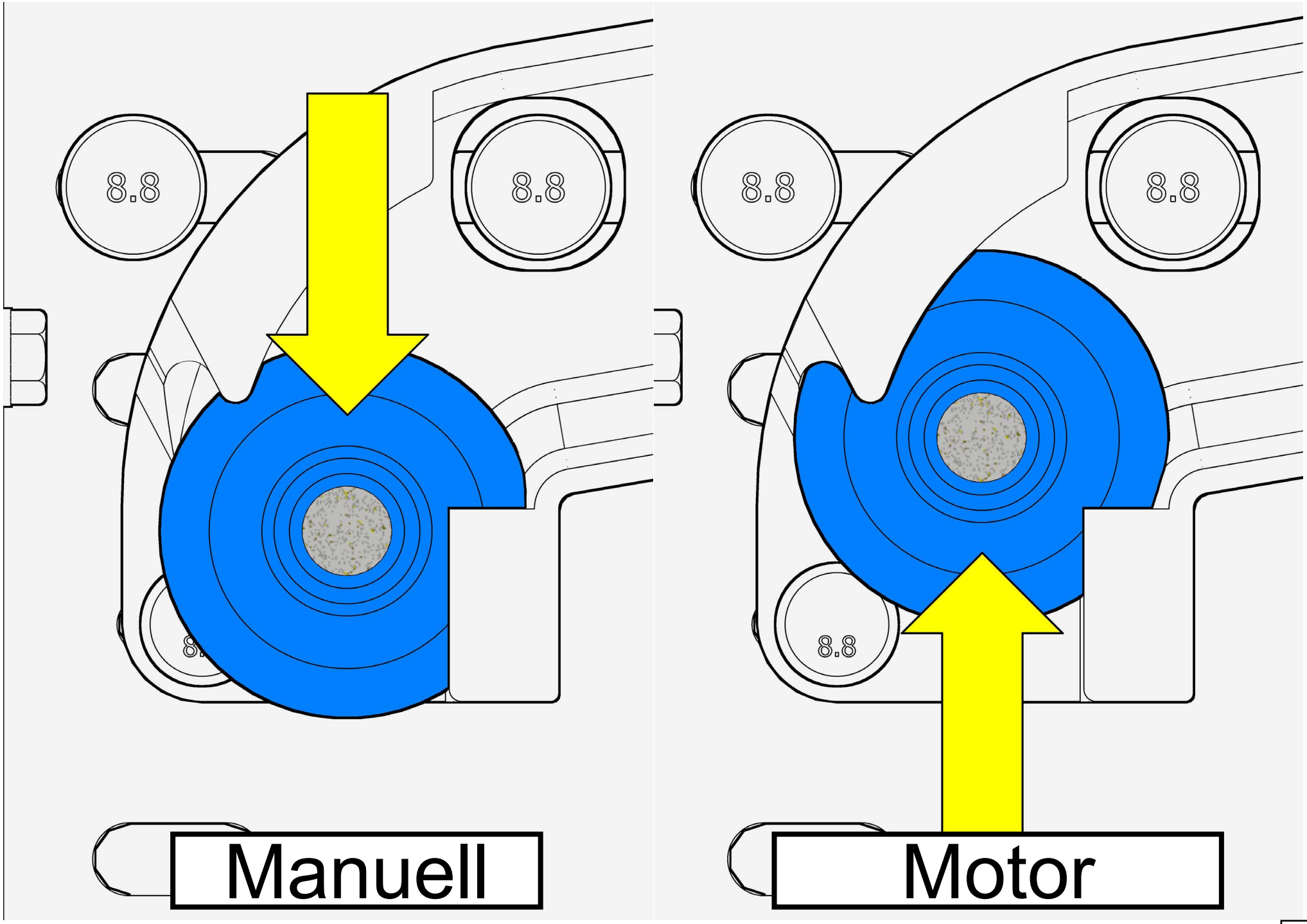
8.8
8.8
8.8
8.8
8.8
Manuell
Motor

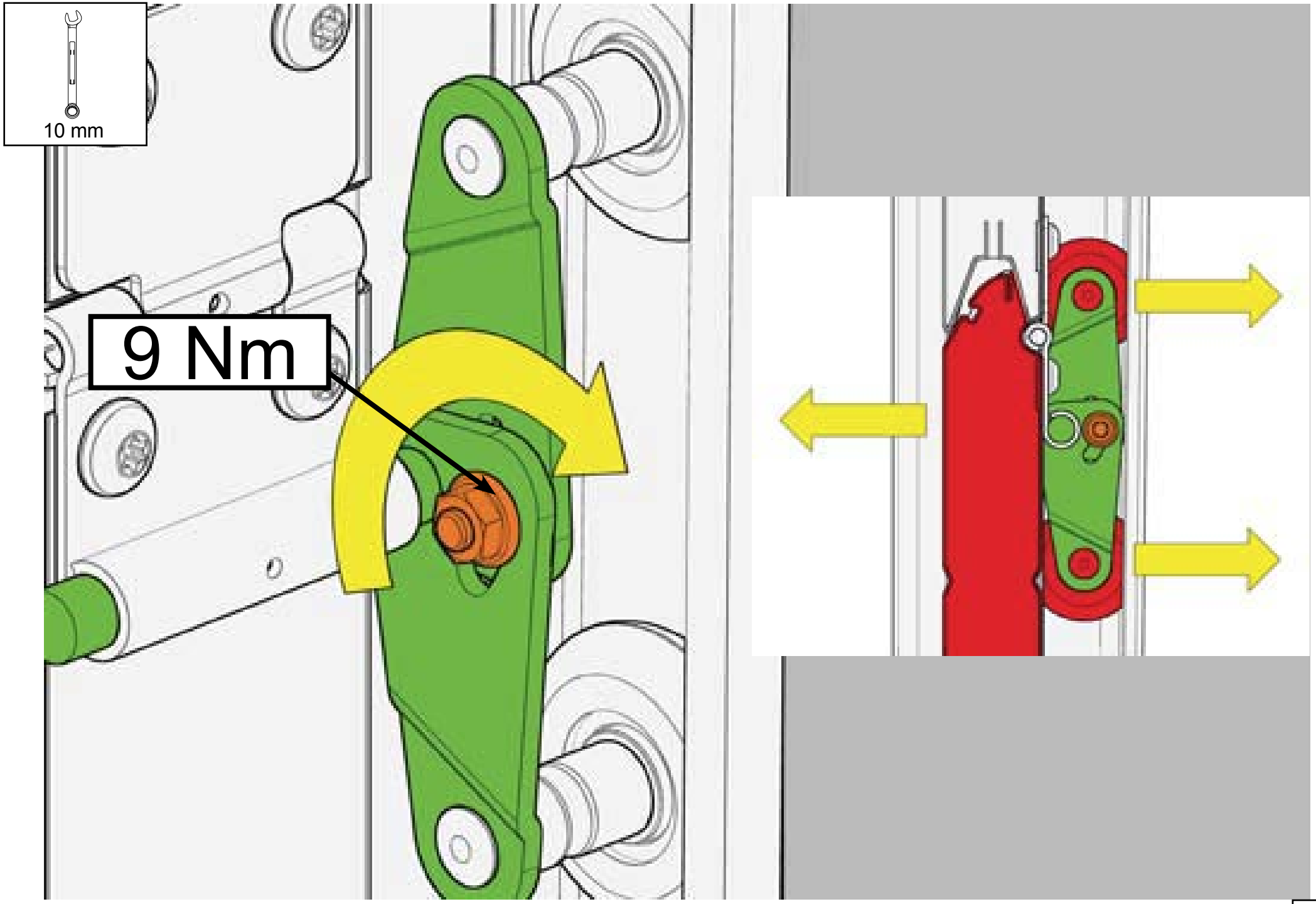
10 mm
9 Nm

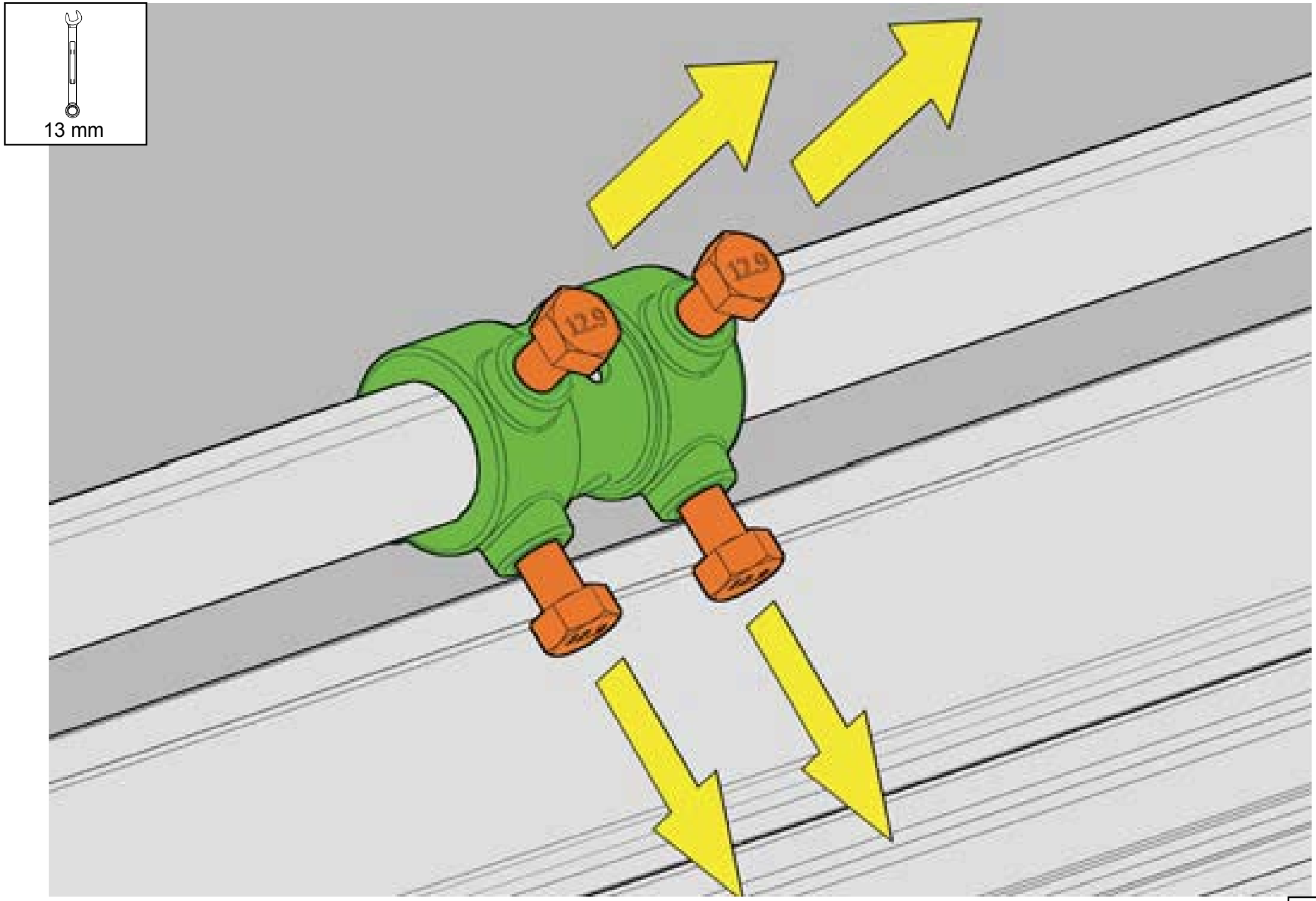
13 mm
12.9
12.9

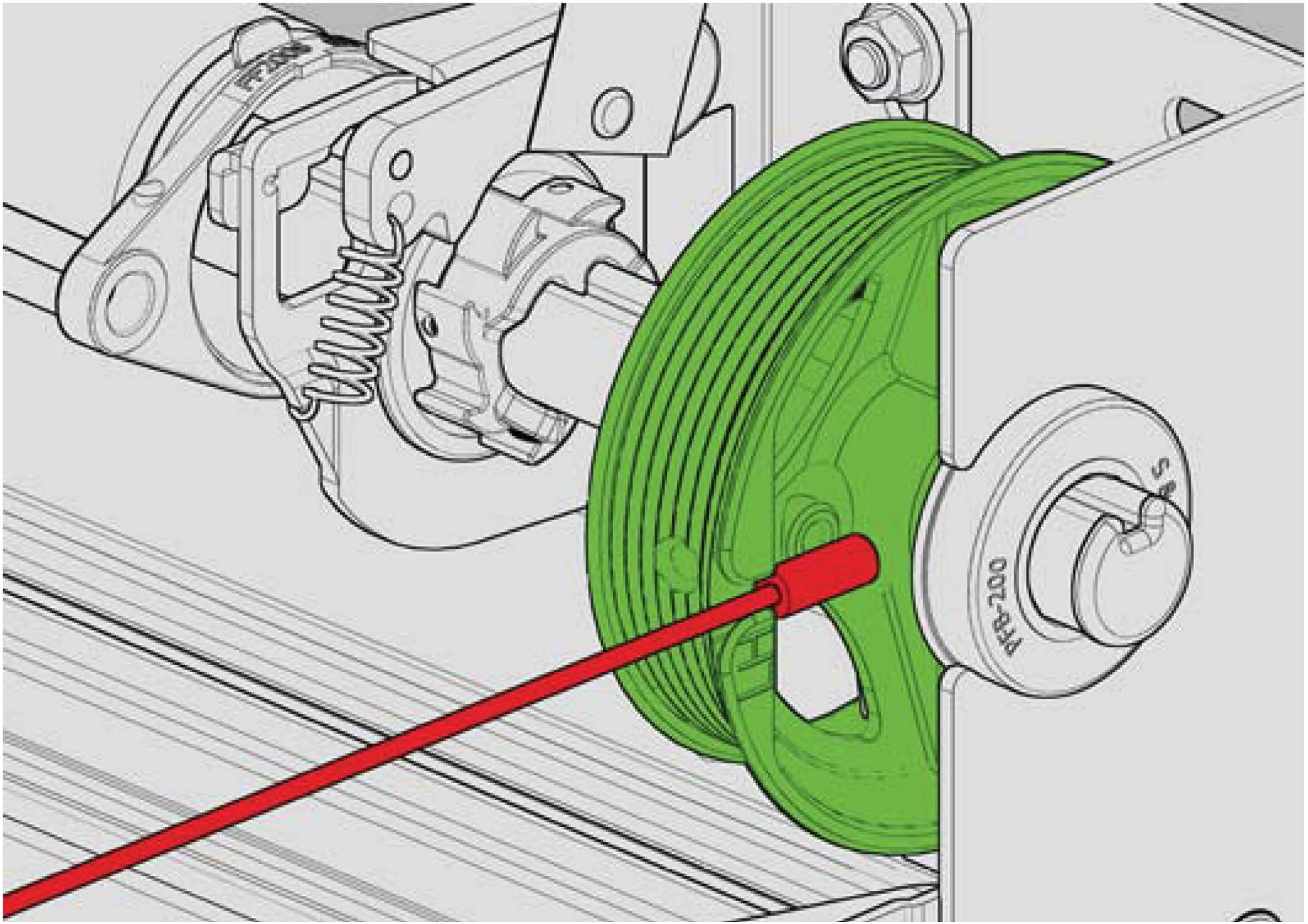
PHB-200

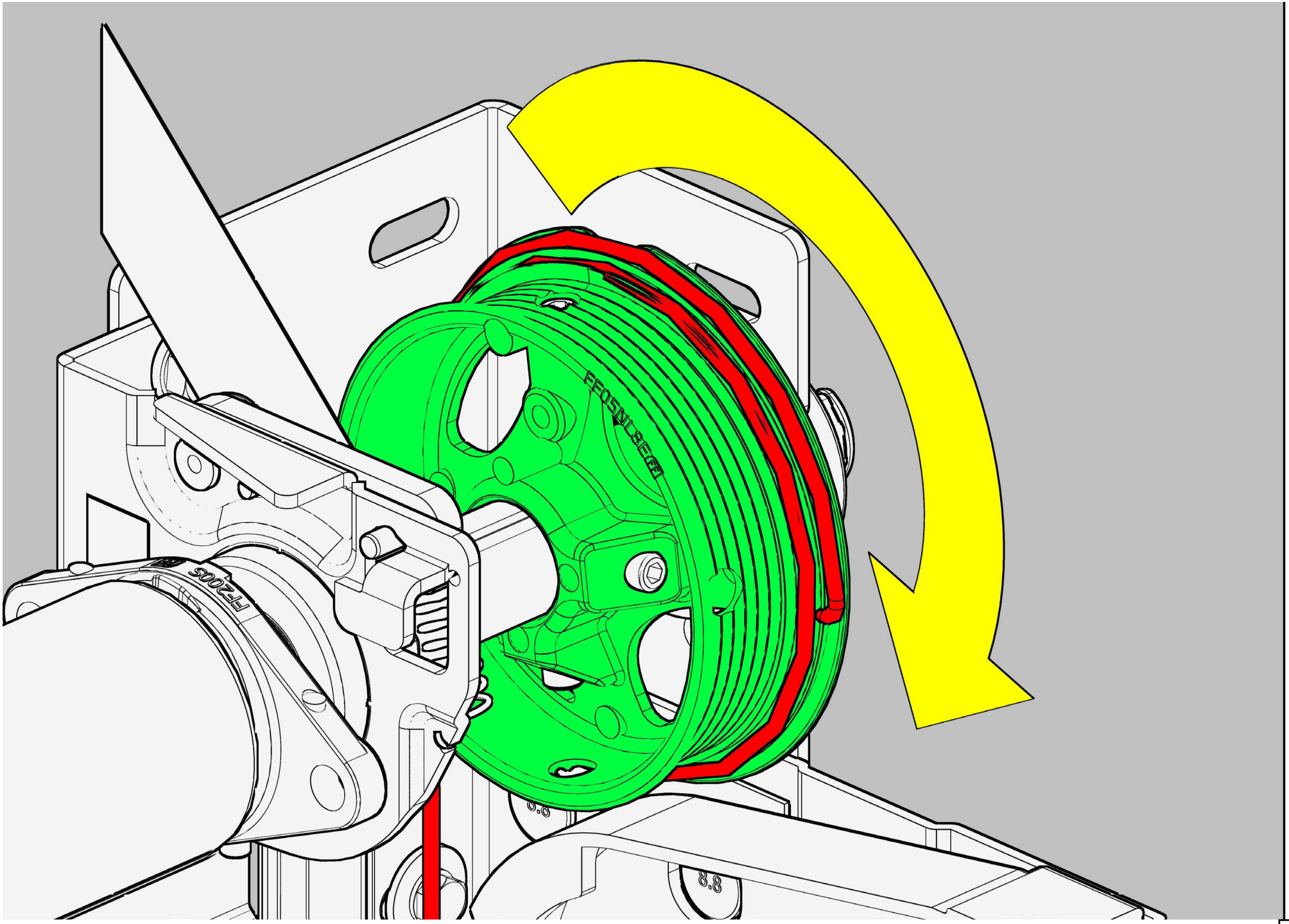
FF05NL8E(FF)
FF2005
8.8
8.8

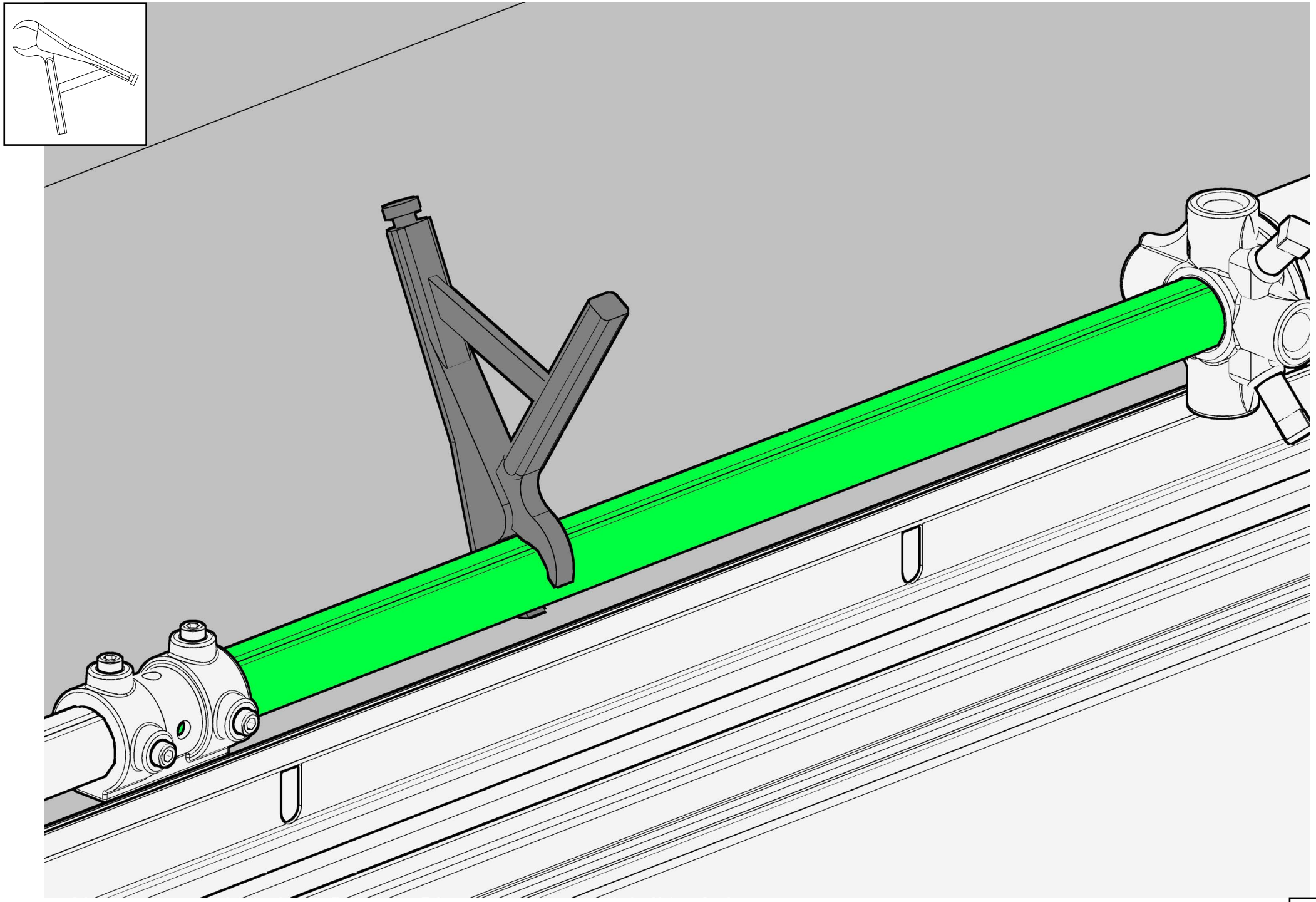

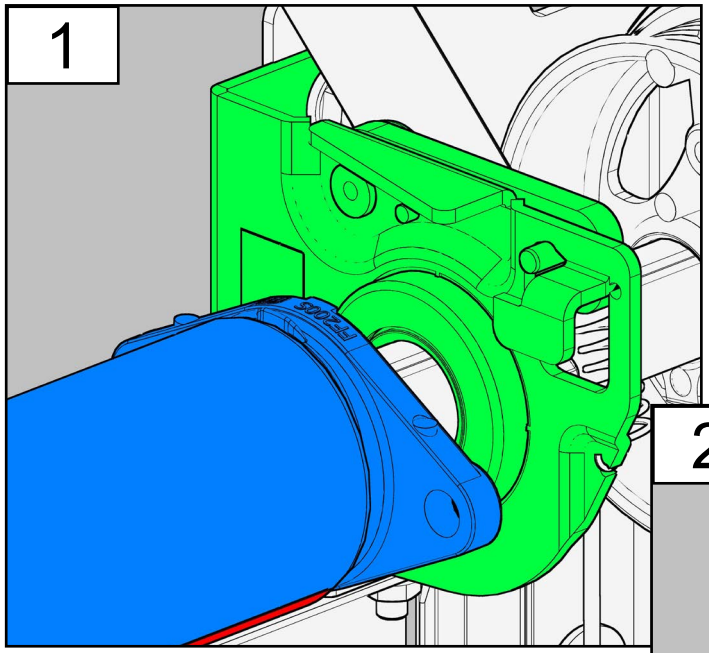
1

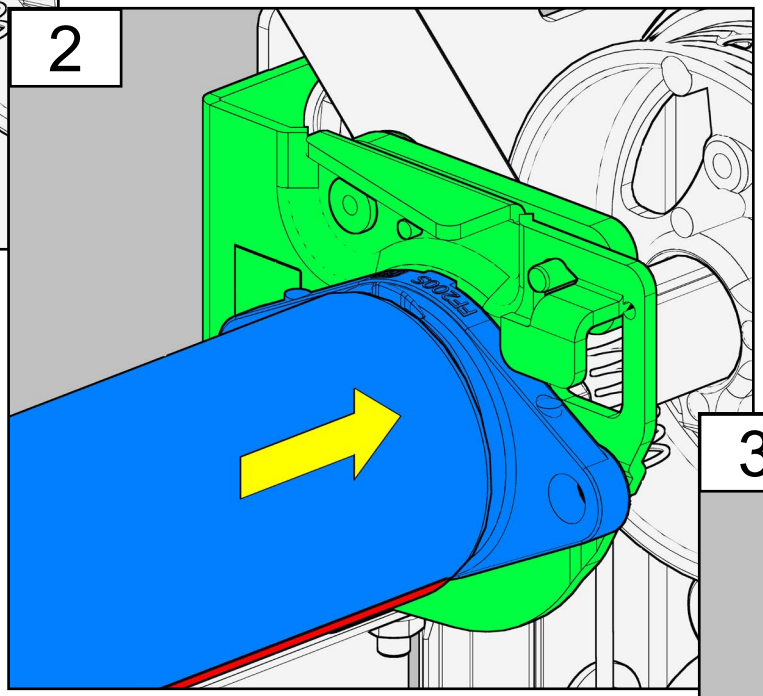
2

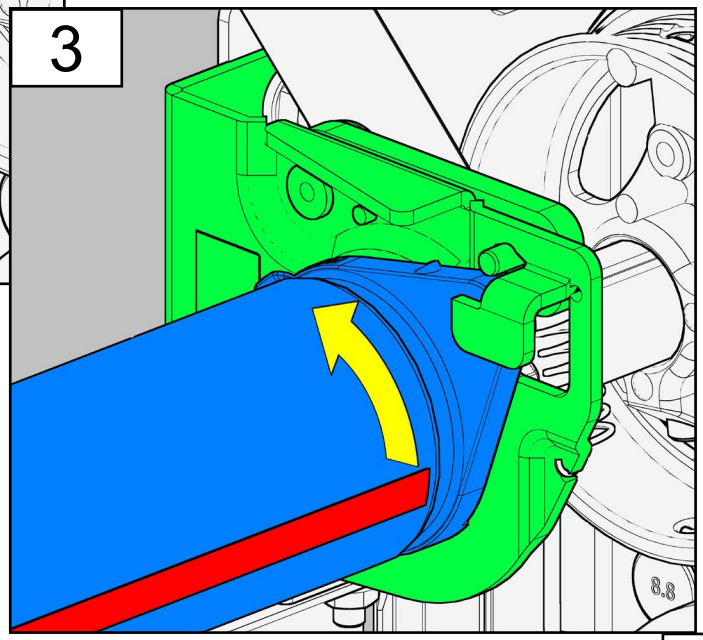
3

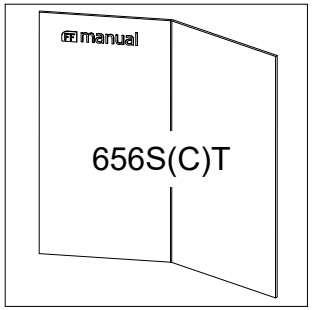
manual
656S(C)T

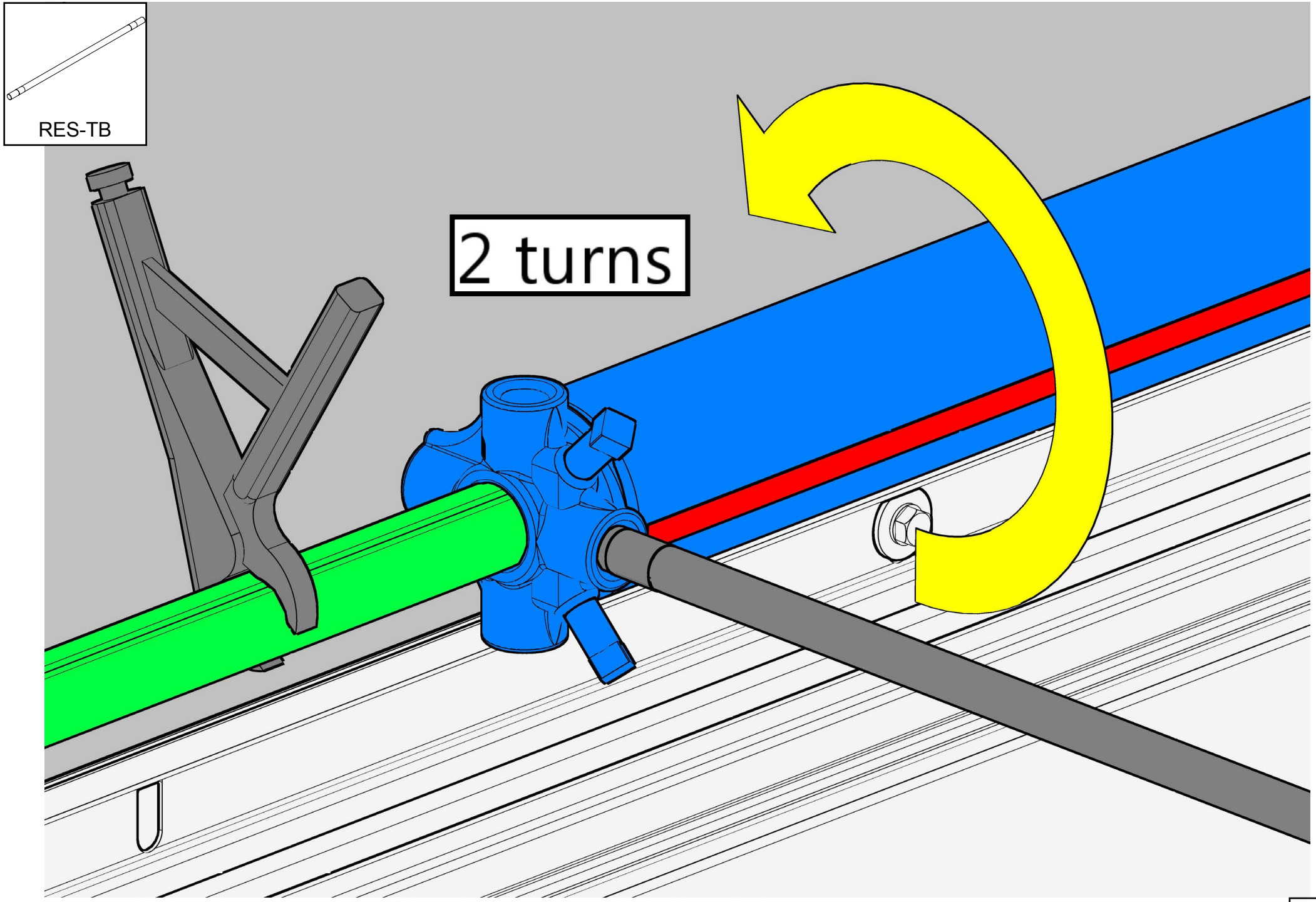
RES-TB
2 turns

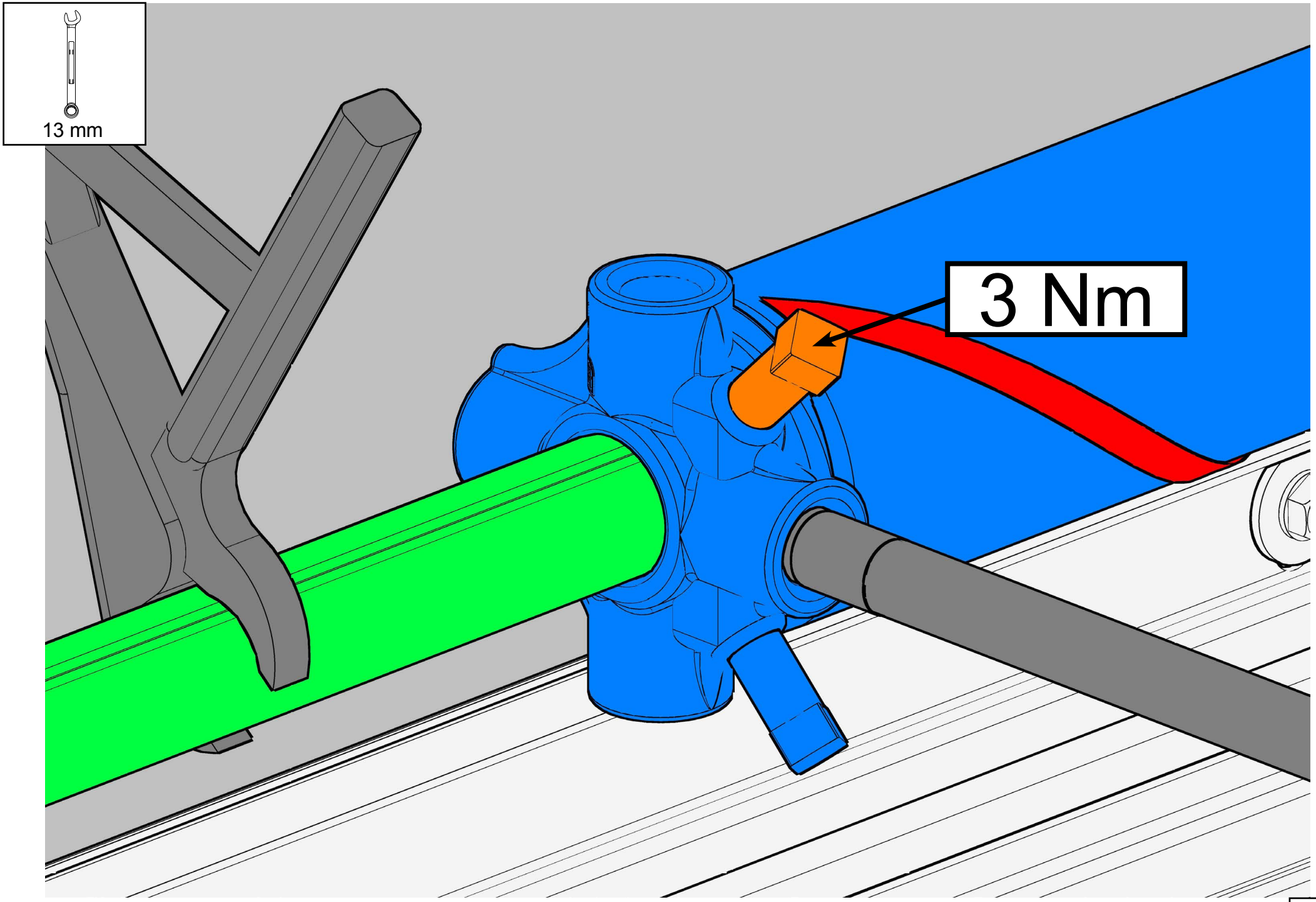
13 mm
3 Nm

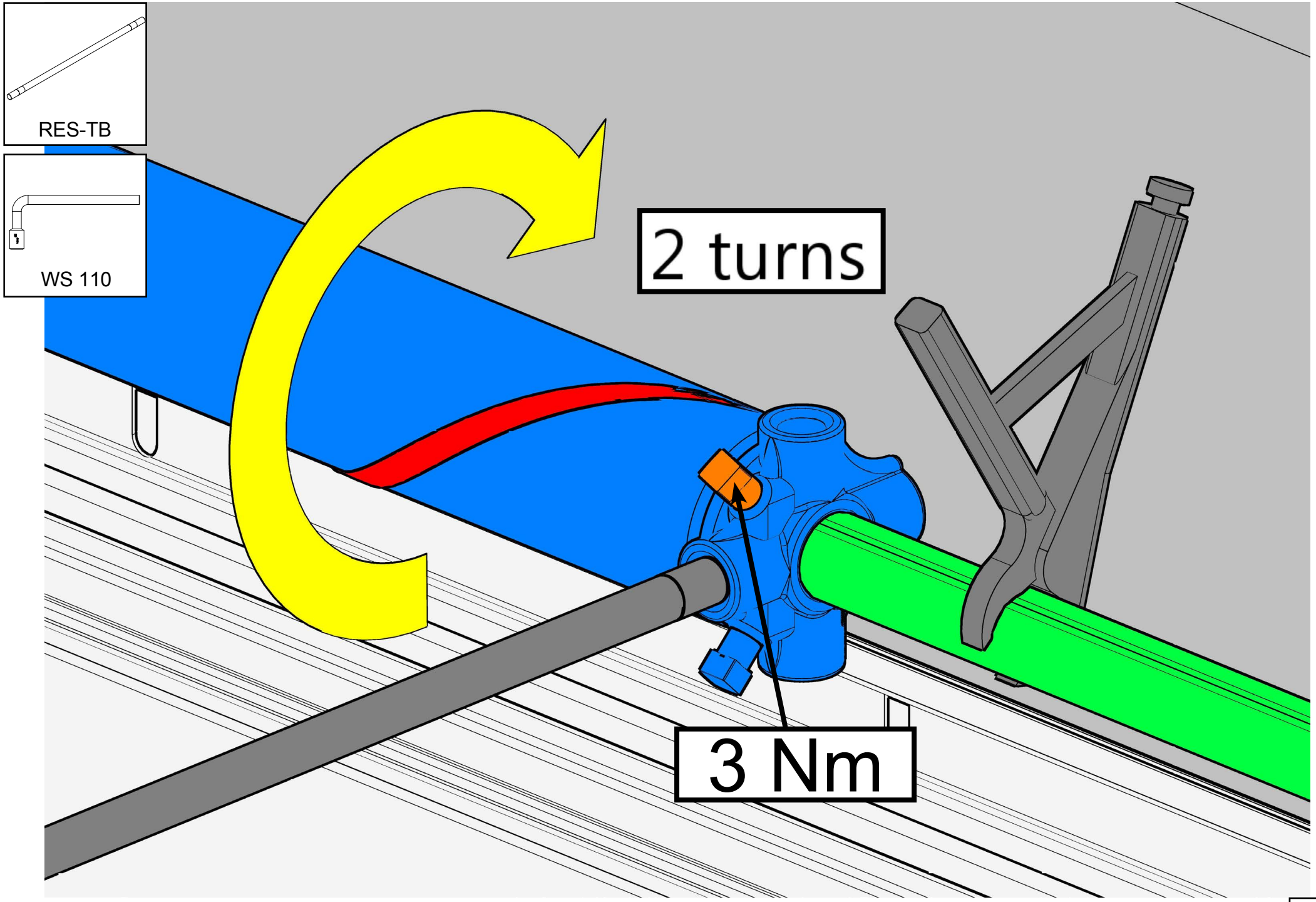
RES-TB
WS 110
2 turns
3 Nm

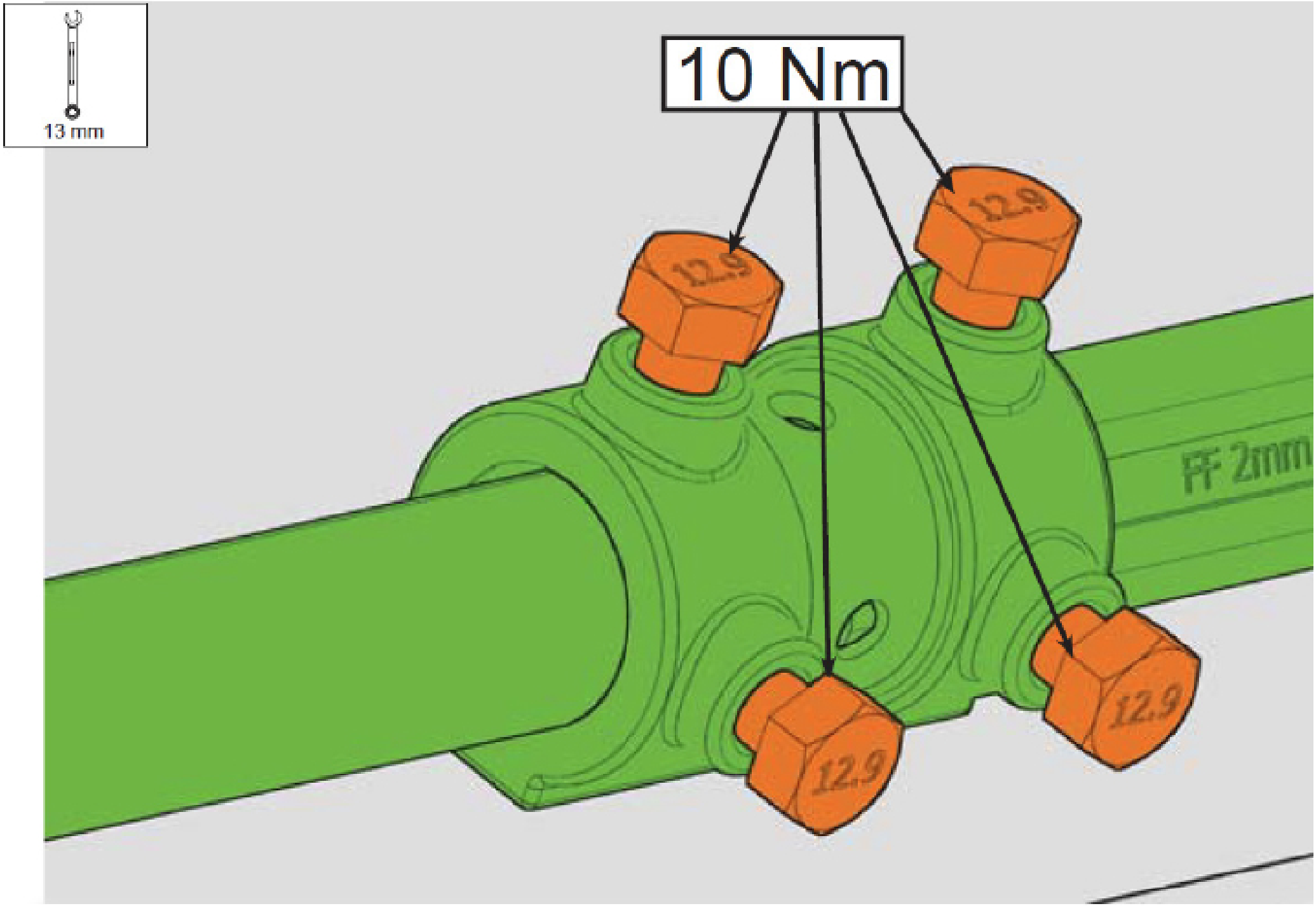
13 mm
10 Nm
12.9
12.9
12.9
12.9
FF 2mm

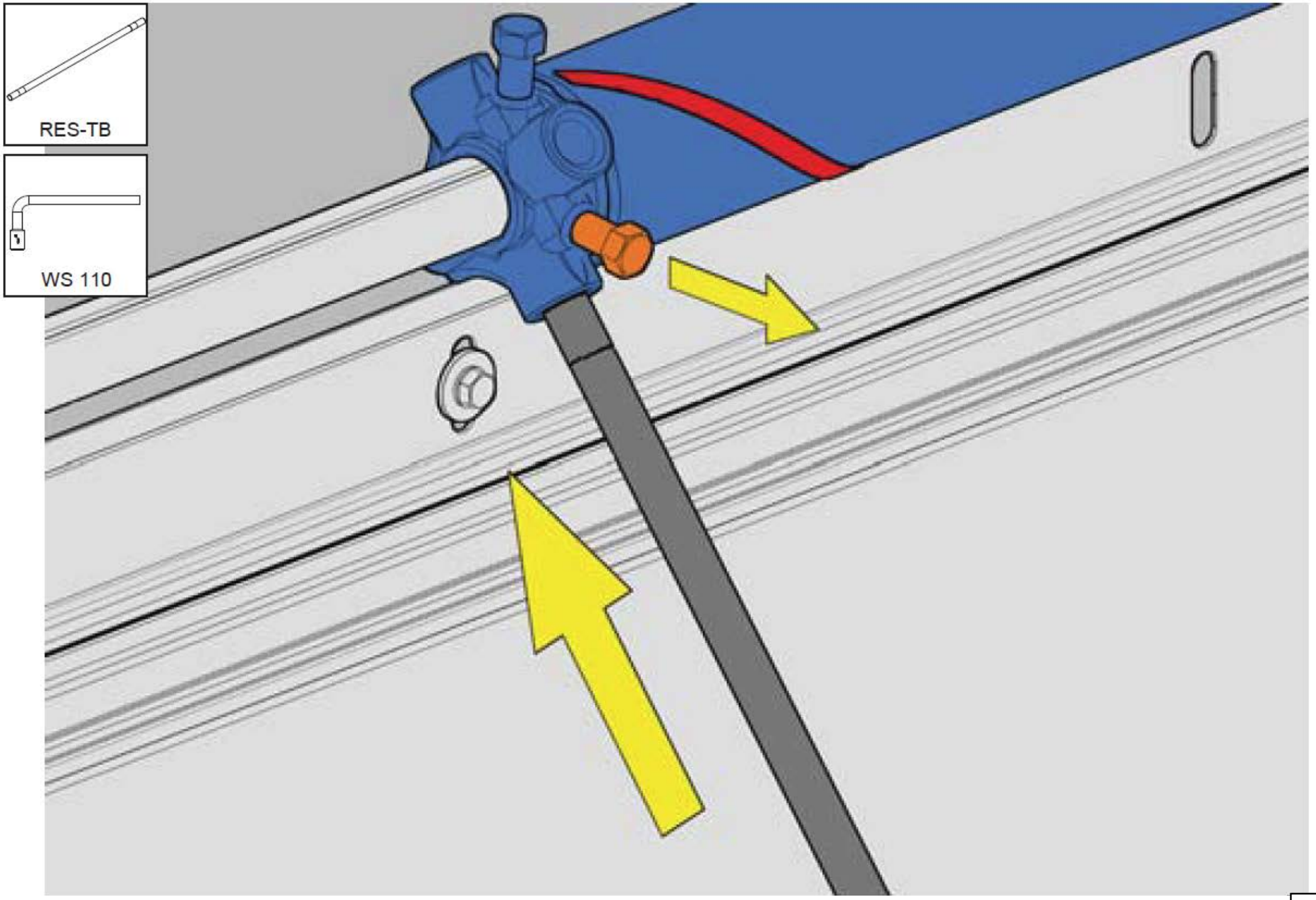
RES-TB
WS 110

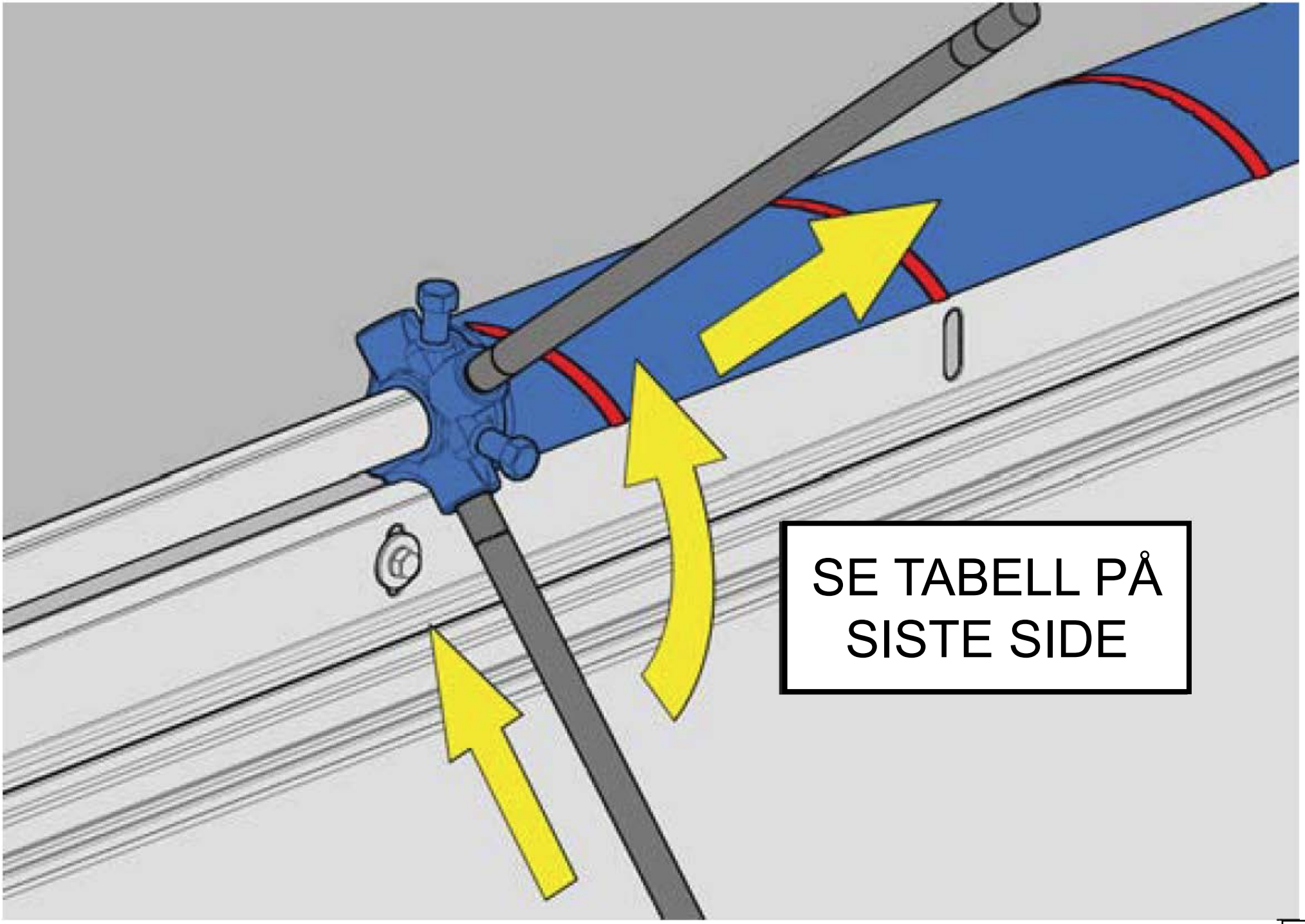
SE TABELL PÅ
SISTE SIDE

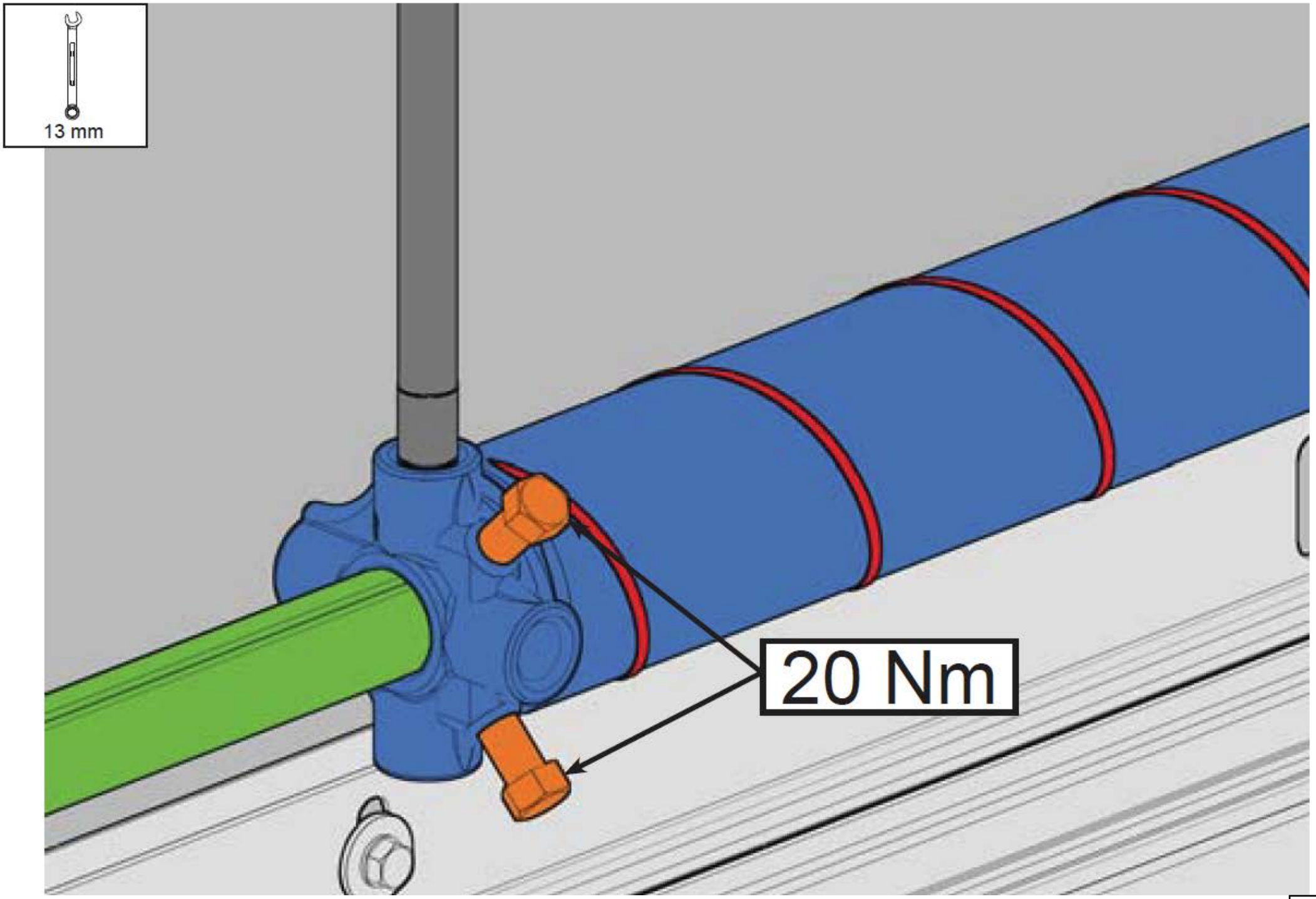
13 mm
20 Nm

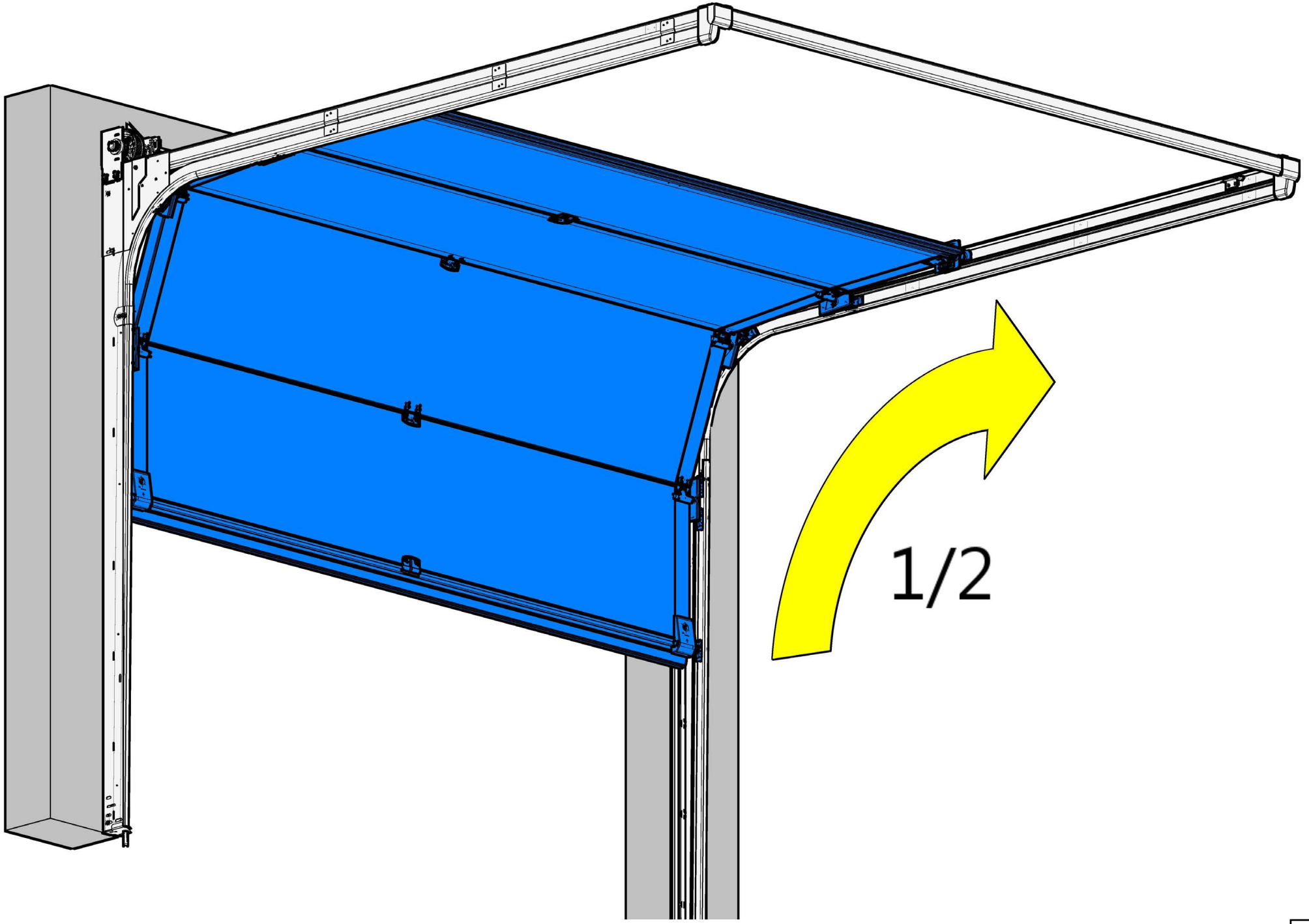
1/2

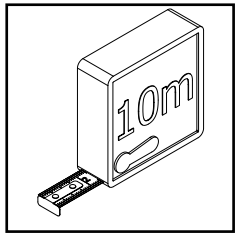
10m

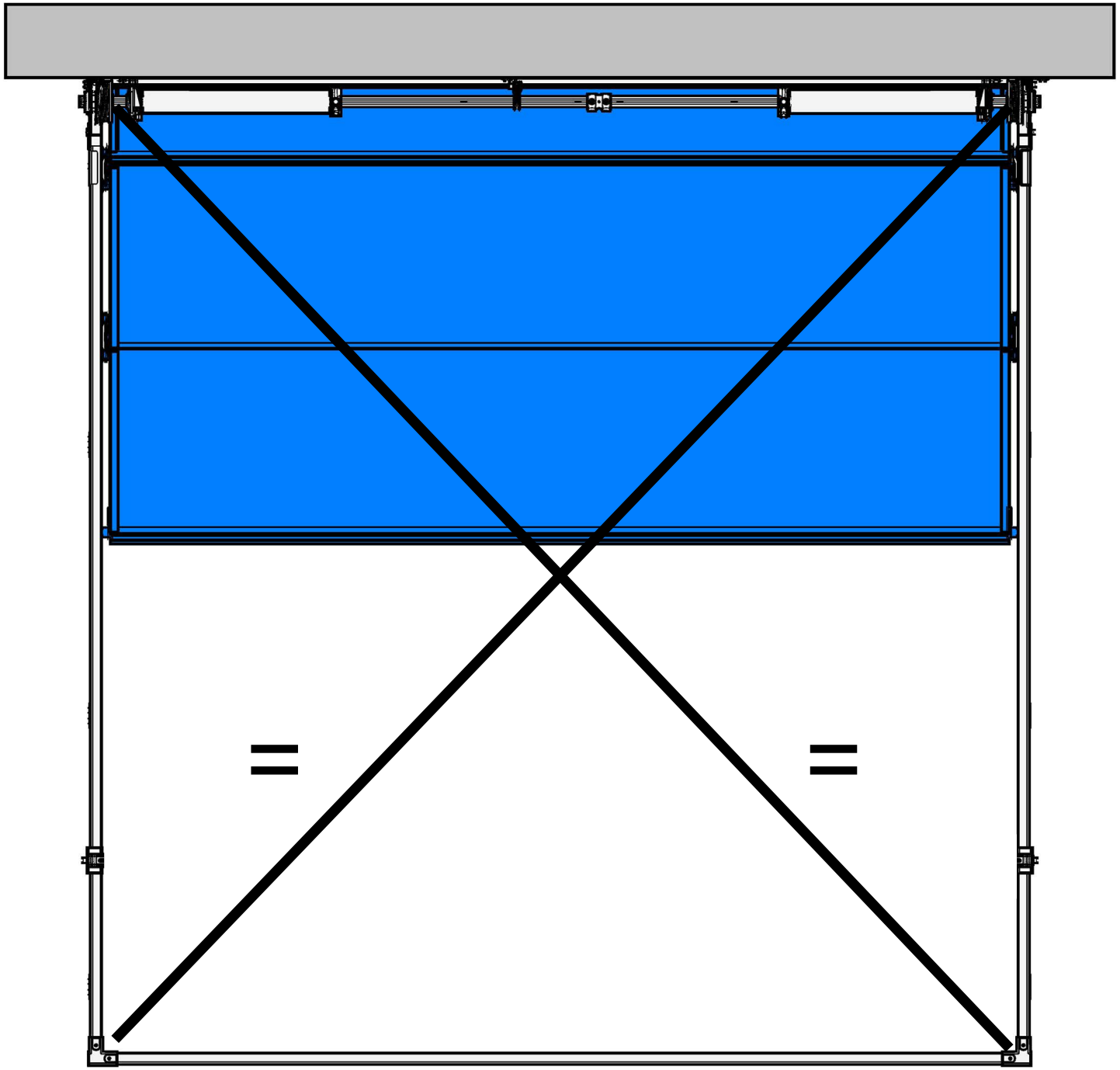

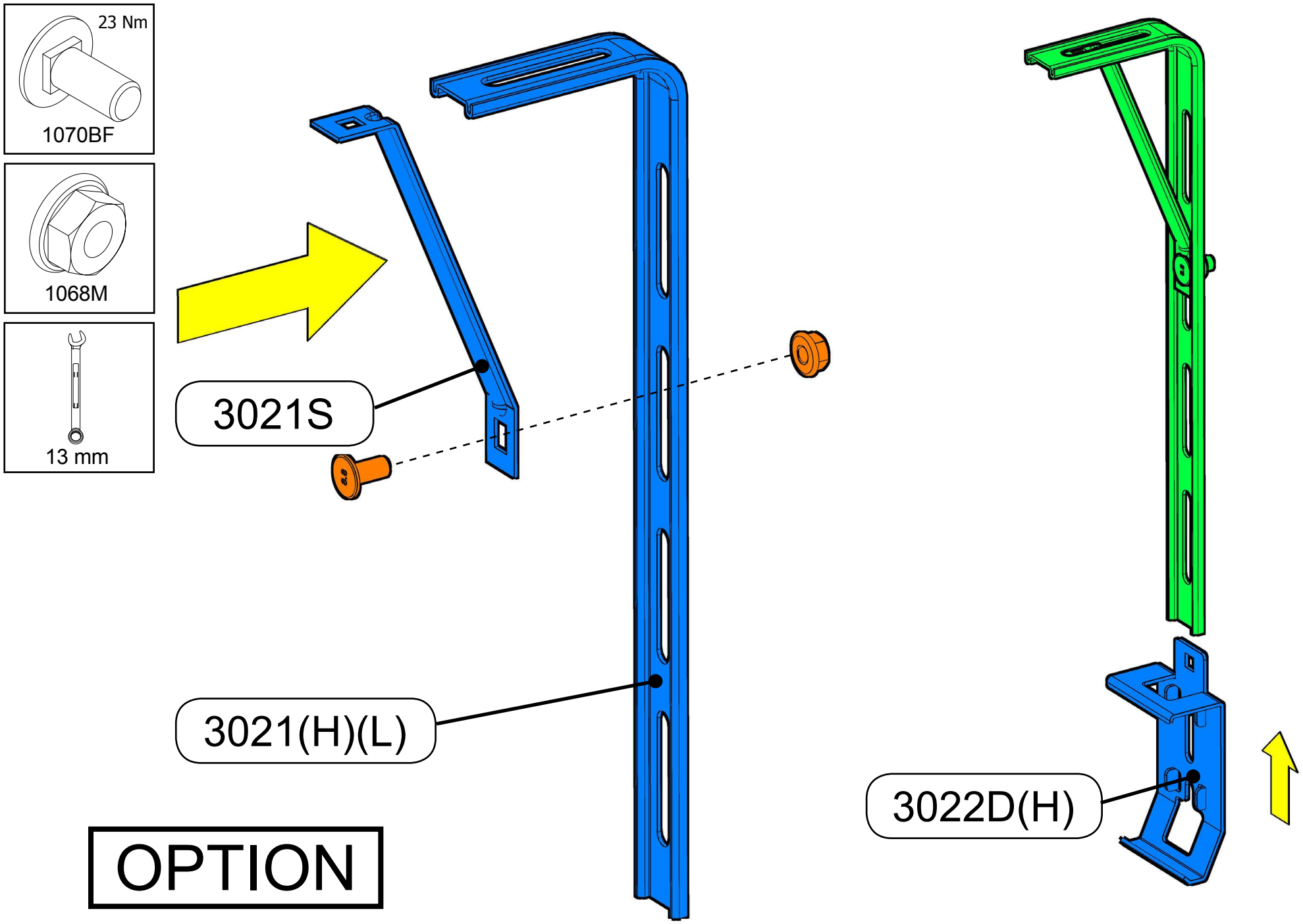
23 Nm
1070BF
1068M
13 mm
3021S
3021(H)(L)
3022D(H)
OPTION

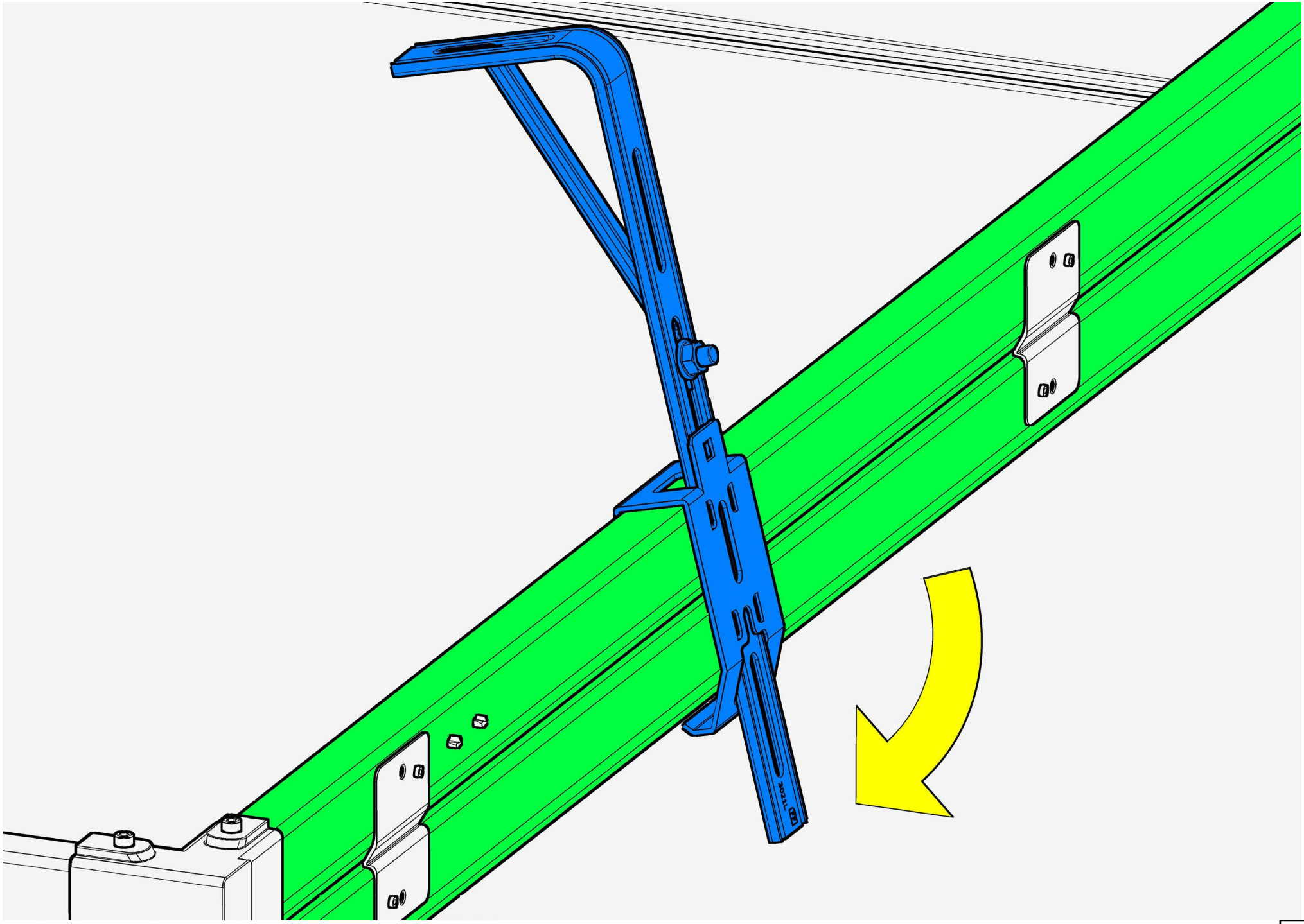

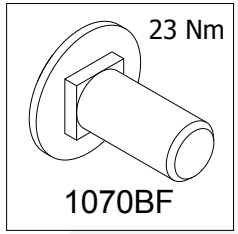
23 Nm
1070BF

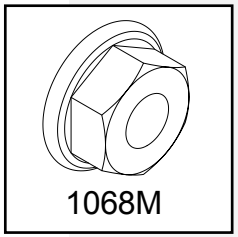
1068M

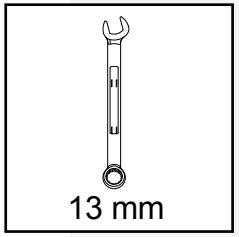
13 mm

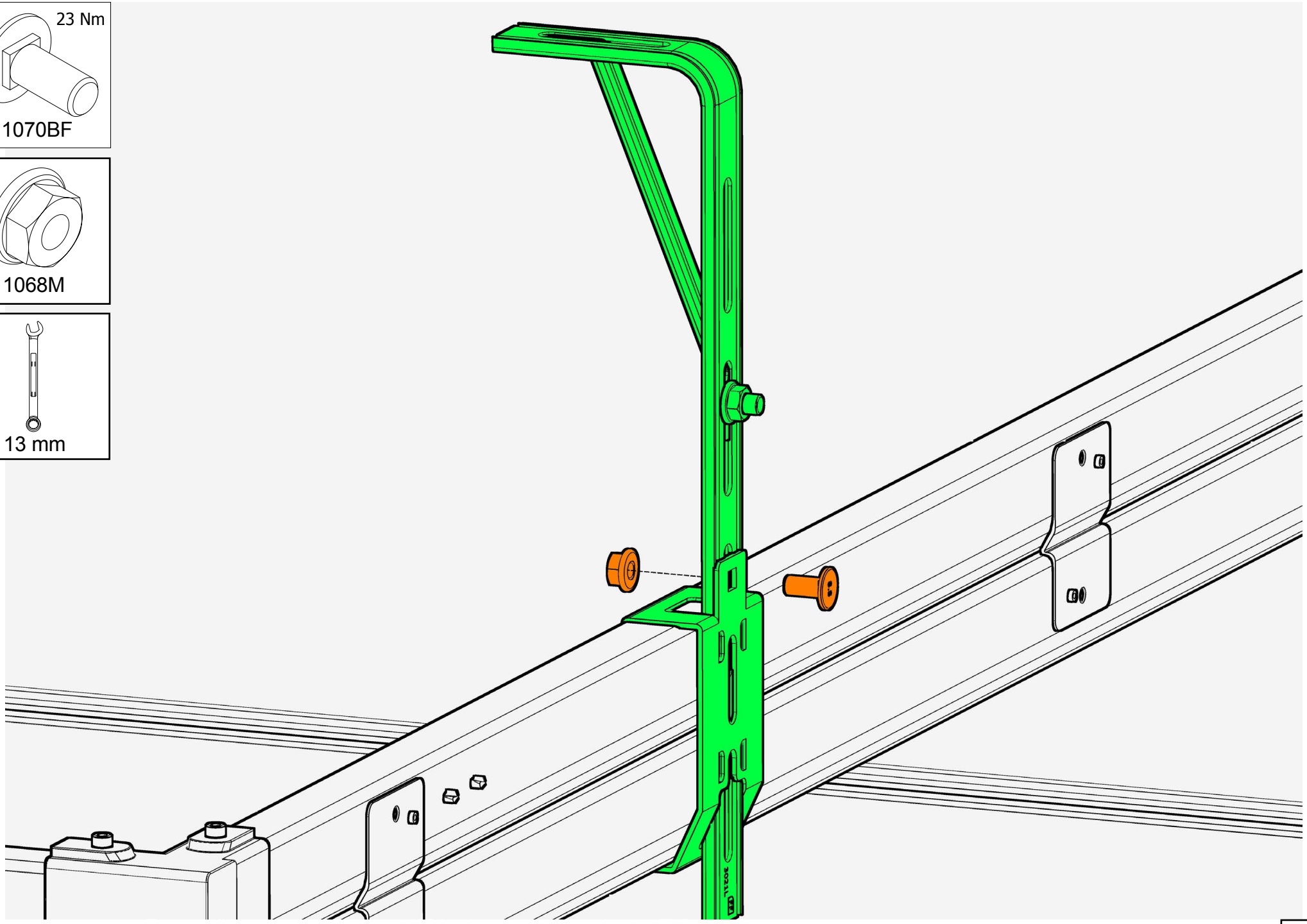

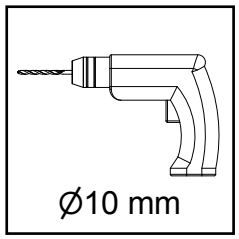
Ø10 mm

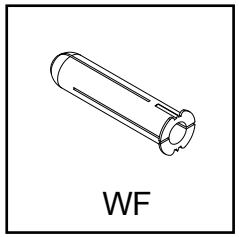
WF

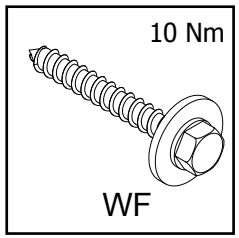
10 Nm
WF

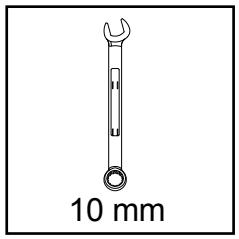
10 mm

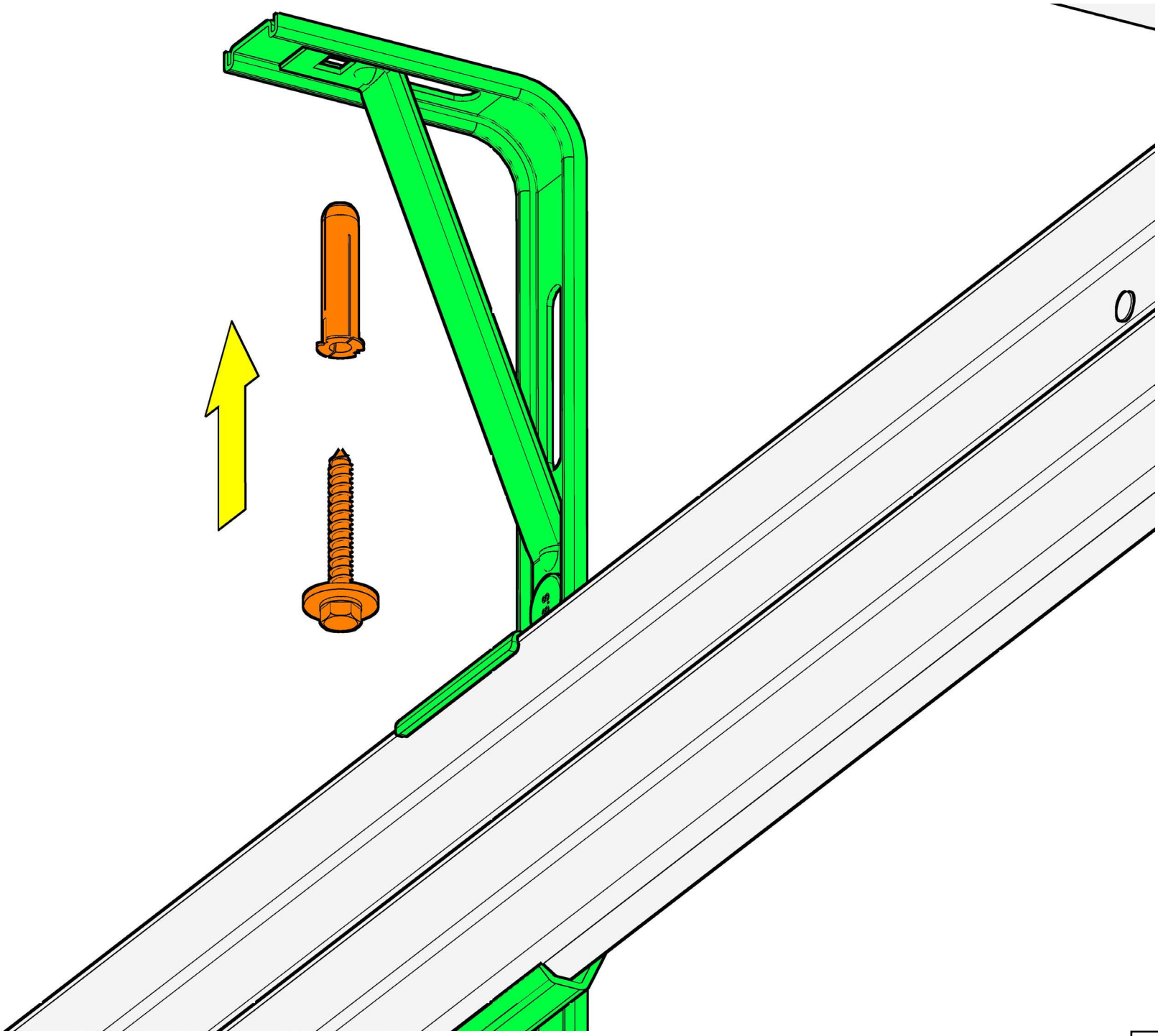

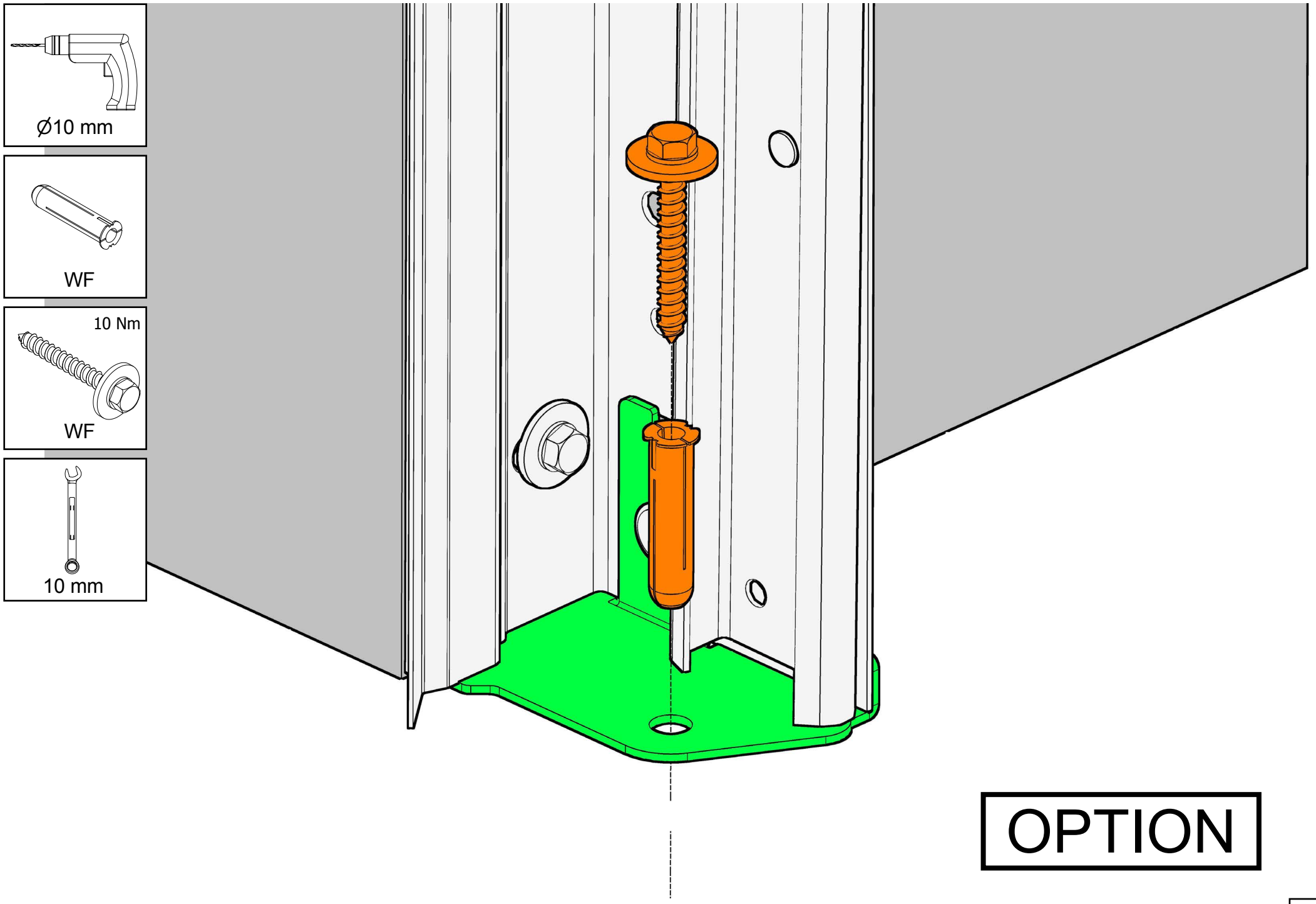
Ø10 mm
WF
10 Nm
WF
10 mm
OPTION

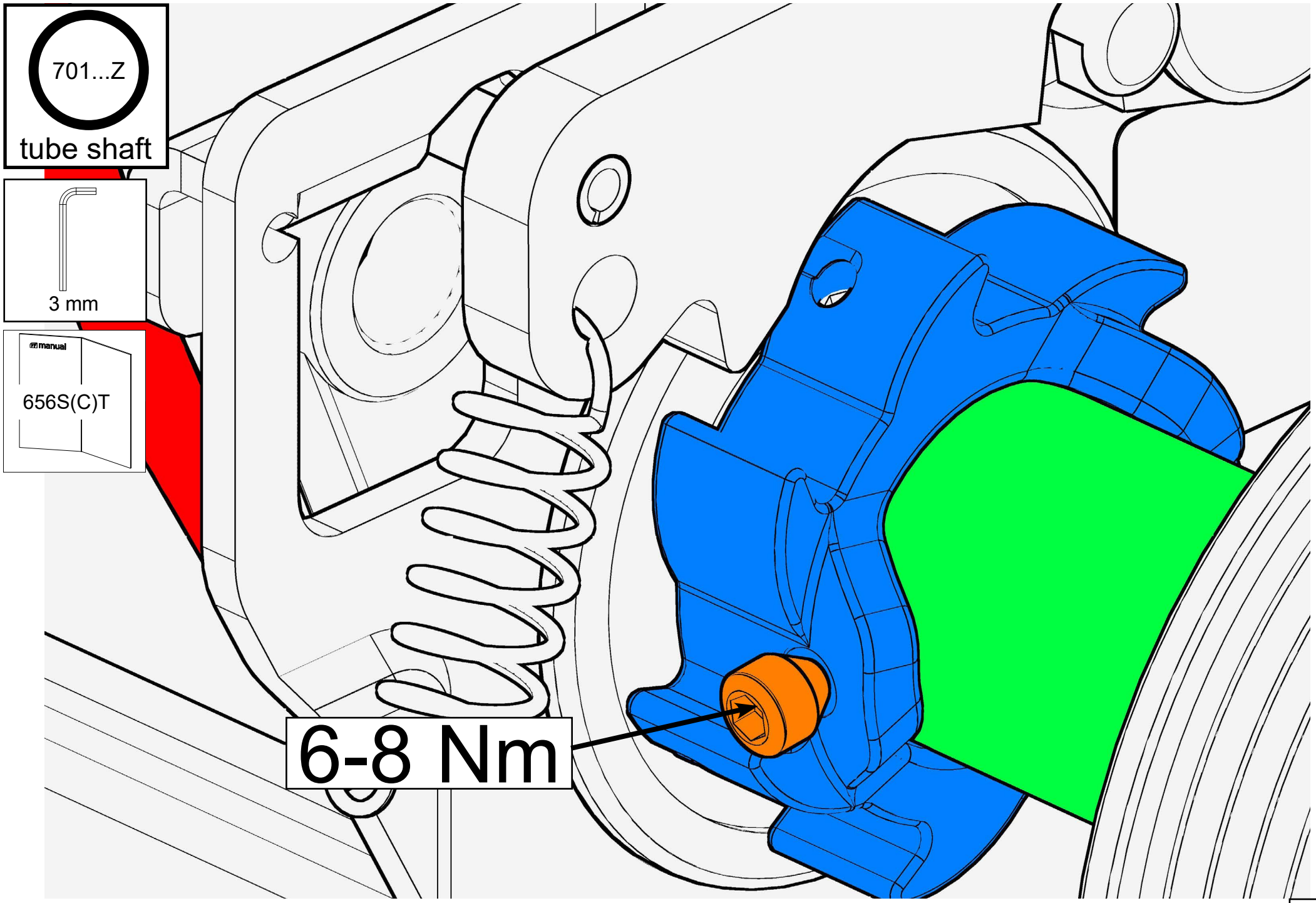
701...Z
tube shaft
3 mm
manual
656S(C)T
6-8 Nm

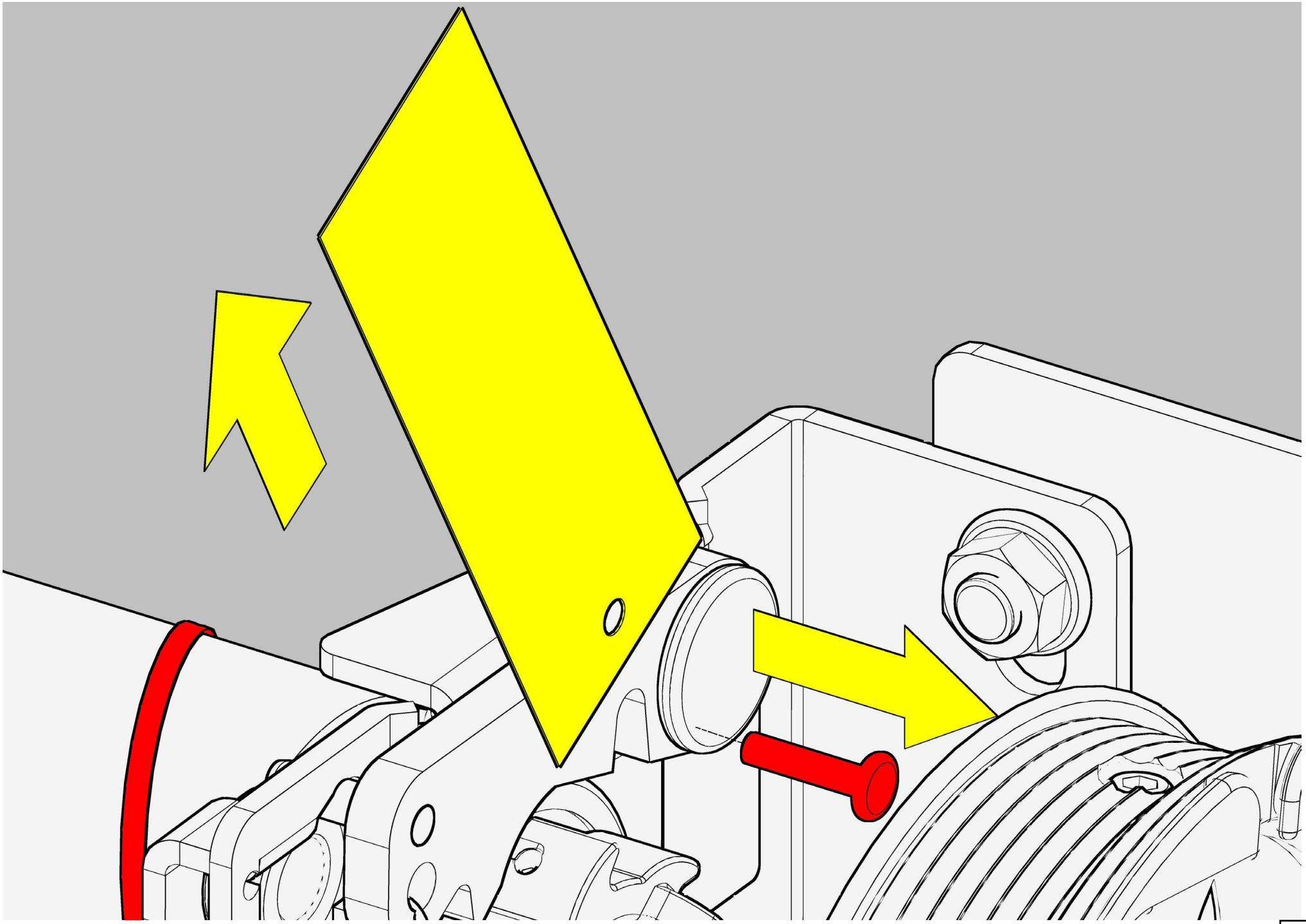

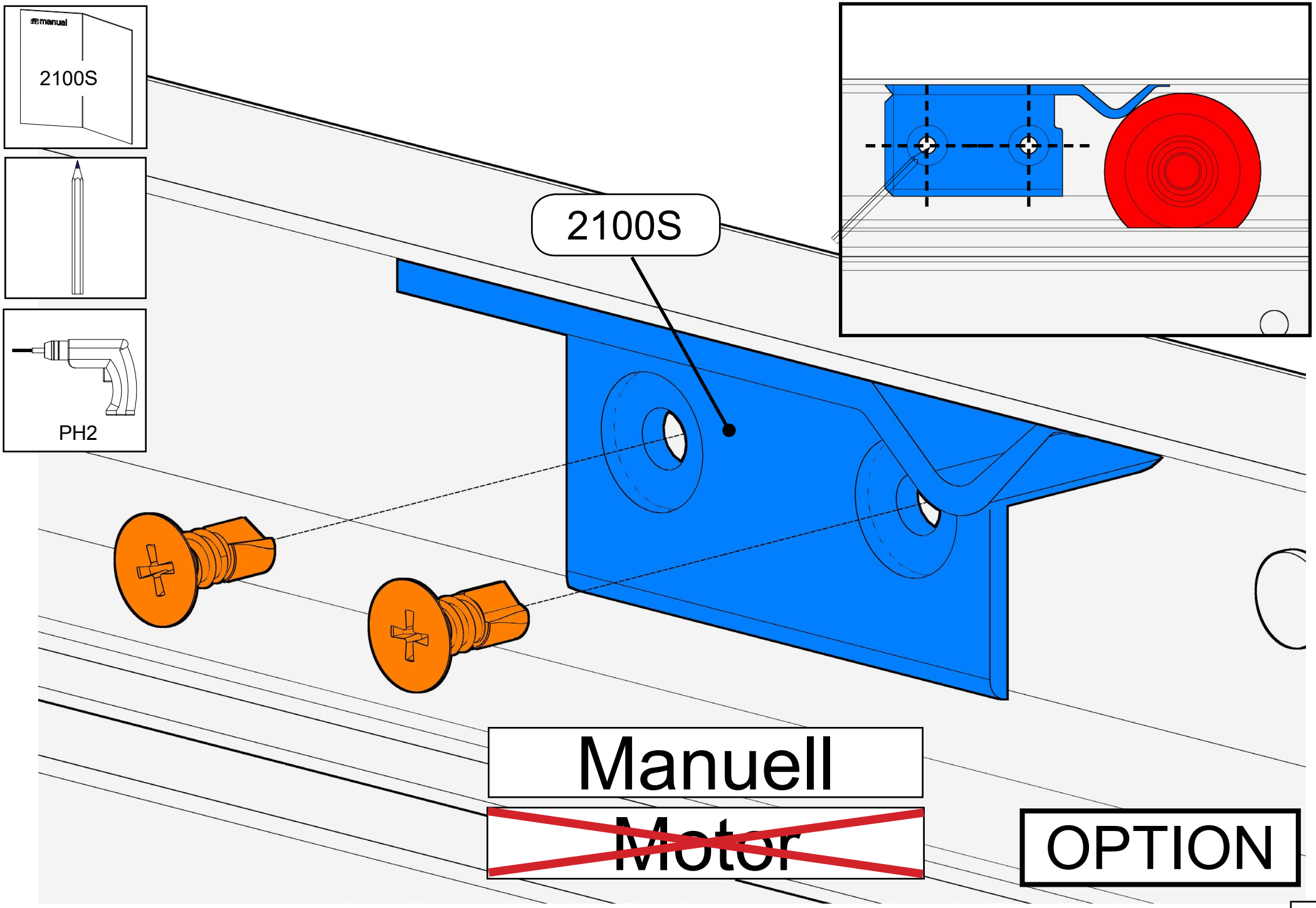
manual
2100S
PH2
2100S
Manuell
Motor
OPTION

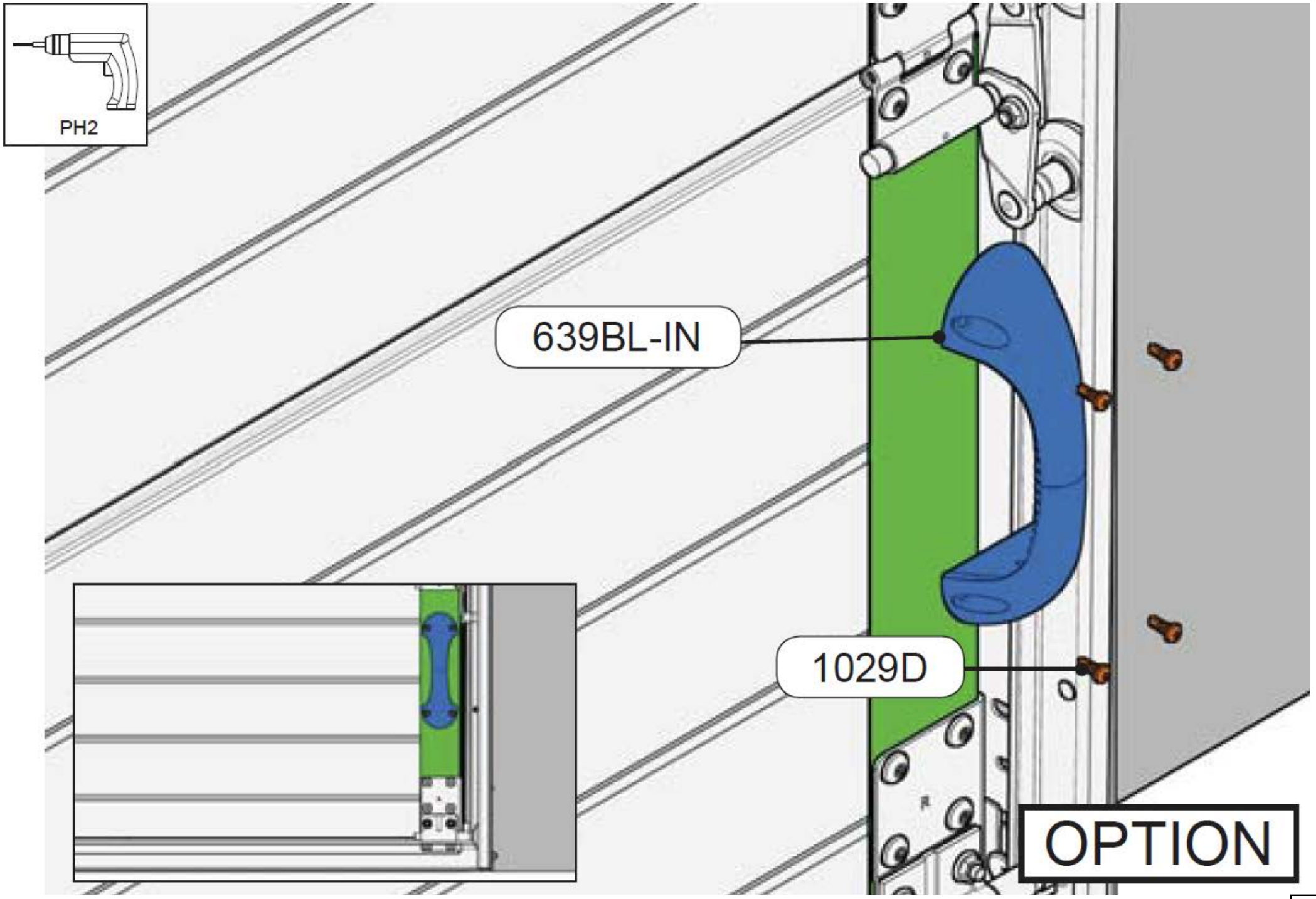
PH2
639BL-IN
1029D
OPTION

1063

1063

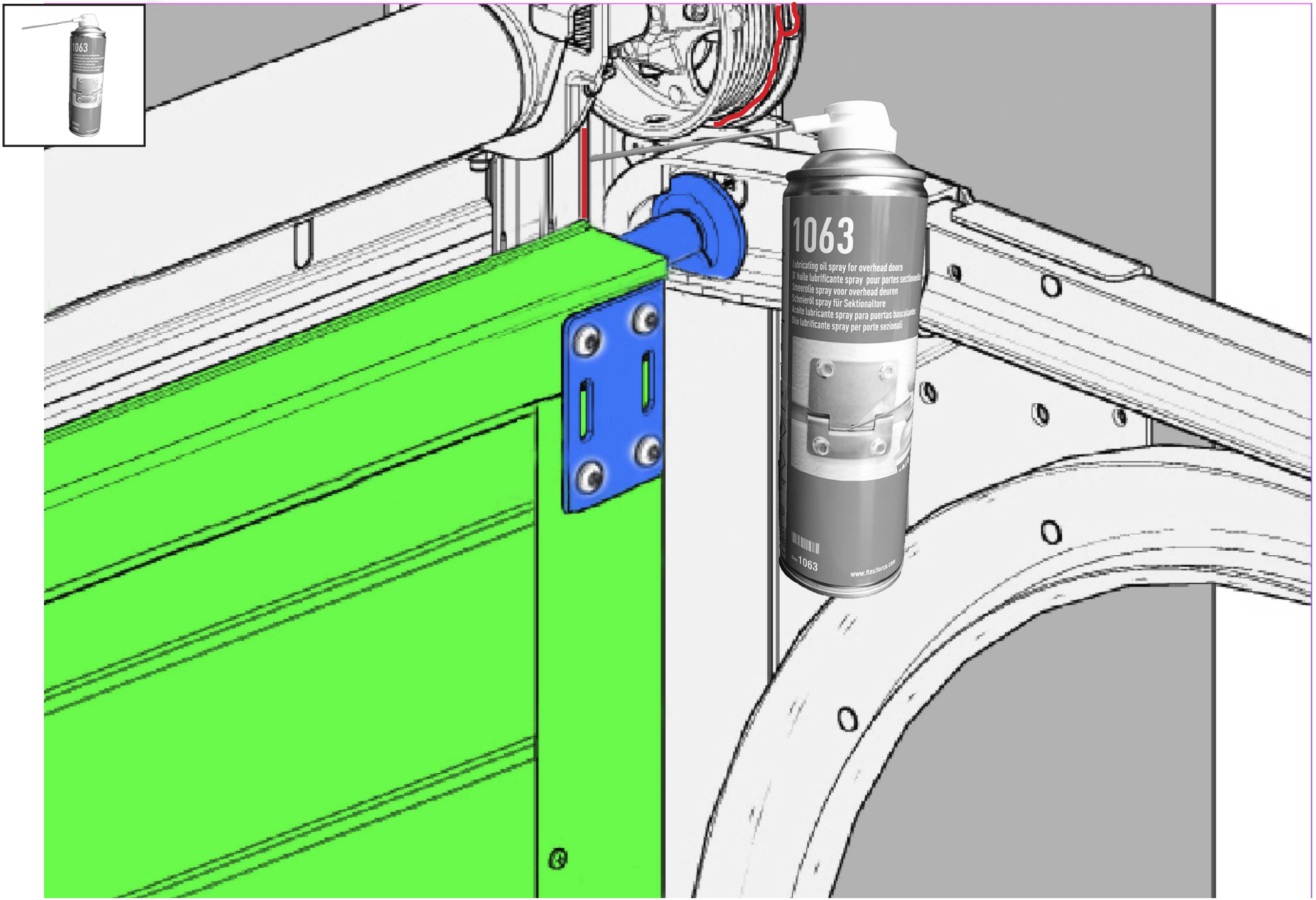
1063
1063
Lubricating oil spray for overhead doors
Huile lubrifiante spray pour portes sectionnelles
Smeerolie spray voor overhead deuren
Schmieröl spray für Sektionaltore
Aceite lubricante spray para puertas basculantes
Olio lubrificante spray per porte sezionali
1063
www.flexiforce.com

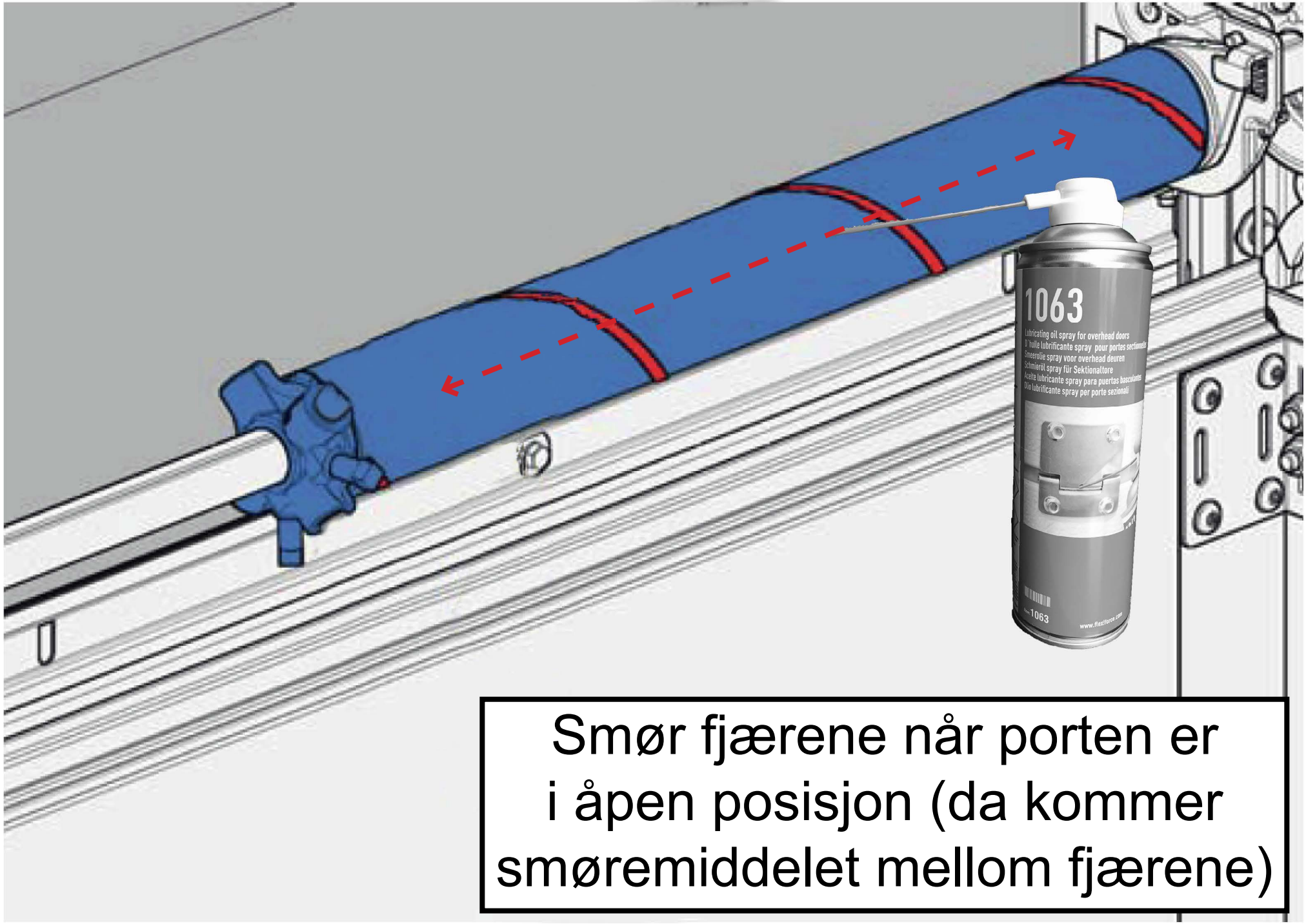

Smør fjærene når porten er i åpen posisjon (da kommer smøremiddelet mellom fjærene)

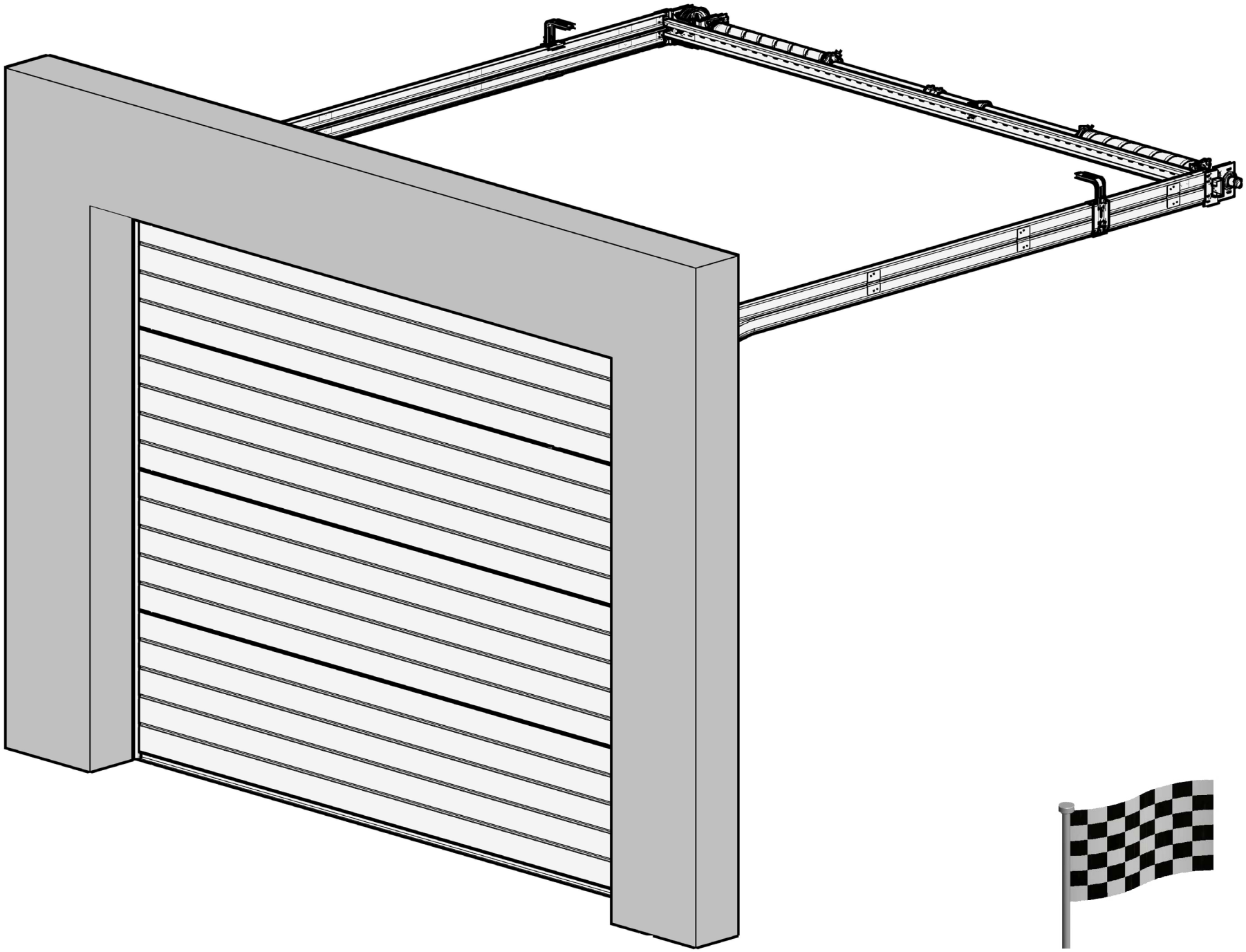

Antall omdr. Pr. fjær på porter 2250-5000 bredde

Dørhøyde	**Antall Omdreininger**
2000	9,7 liten trommel FFNL10
2125	10,3 liten trommel FFNL10
2250	10,9 liten trommel FFNL10
2375	11 liten trommel FFNL10
2500	11,6 liten trommel FFNL10
2625	8,9 stor trommel FF-4-13
2750	9,4 stor trommel FF-4-13
2875	9,6 stor trommel FF-4-13
3000	10 stor trommel FF-4-13

Antall omdr. Pr. fjær på porter 5500 bredde

Dørhøyde	**Antall Omdreininger**
2000	9,7 liten trommel FFNL10
2125	10,3 liten trommel FFNL10
2250	10,9 liten trommel FFNL10
2375	11 liten trommel FFNL10
2500	8,6 stor trommel FF-4-13
2625	8,9 stor trommel FF-4-13
2750	9,4 stor trommel FF-4-13
2875	9,6 stor trommel FF-4-13
3000	10 stor trommel FF-4-13