TEKNISK DATABLAD

Stavrex jordskrue 2000 mm rundtopp M16 ø76 mm

GRUNNLEGGENDE INFORMASJON

Artikkelnummer	D4055
Vekt (kg)	15,0
Materialer	Stål med varmforsinking, i henhold til DIN EN ISO 1461
Forutsatt bruk	Designet for å feste tilleggsdelermed M16-bolt ø76 mm och forankring av trevirke
Kompatibilitet	Bjælkesko / Serie C

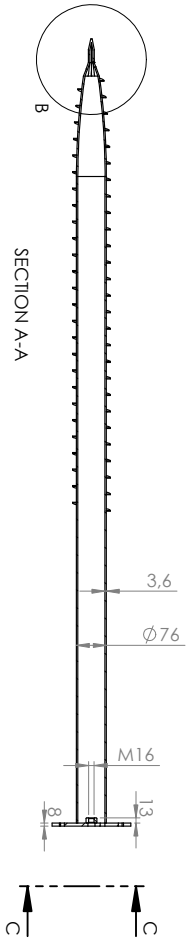

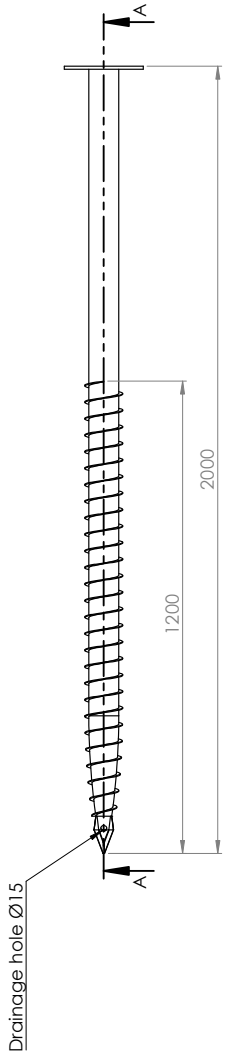

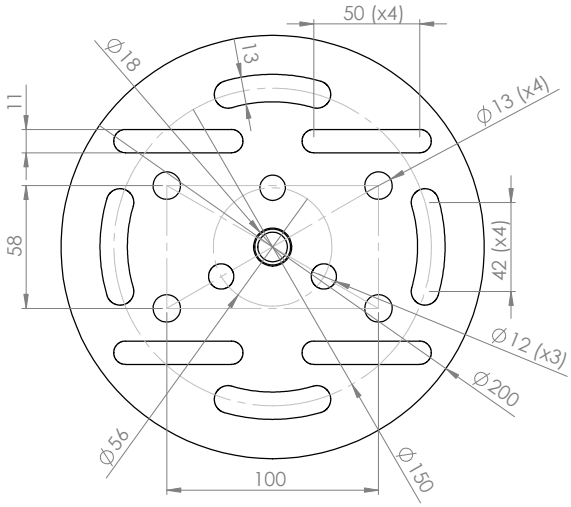

SECTION C-C

2296/CPR/2184

Stavrex AS
info@stavrex.no
www.stavrex.no