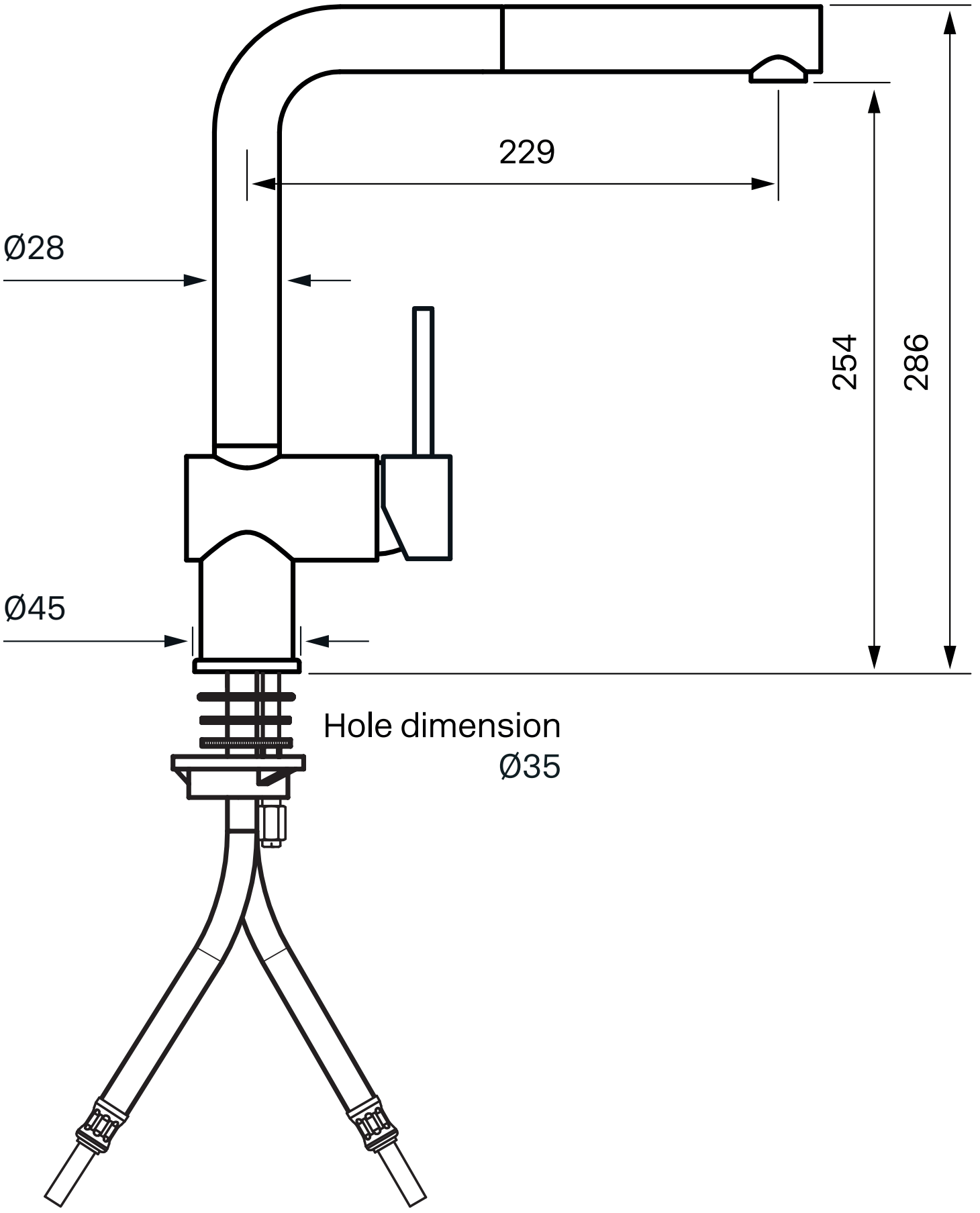
229
Ø28
254
286
Ø45
Hole dimension
Ø35