gyproc
SAINT-GOBAIN

Rigips 4PRO

Montering og overflatebehandling

Overflater med Rigips 4PRO

Markedet i dag stiller høye krav til overflatens estetikk, og det er i større grad anbefalt at gipsplater helsparkles i oppholdsrom i boliger.

Der estetiske krav til overflaten vektlegges høyt, beskriver NS3420 del T at estetisk klasse K3 skal benyttes. Klassen betinger at gipsplateunderlaget har forsenkede sparkel-kanter og at overflaten skal helsparkles. Dette for at strukturforskjeller og forhøyninger over gipsplateskjøtene ikke skal være synlige.

Rigips 4PRO er en 1200 mm bred gipsplate. Platen består av en kjerne av glassfiber-armert gips og med overflate av kartong. Den har skårne, tynne kanter av type "4PRO" og kartongkledde forsenkede lang-kanter som gir bedre forutsetninger for å oppnå slette overflater.

For å unngå strukturforskjeller og forhøyn-inger skal Rigips 4PRO helsparkles.

Forbehandling

For best mulig resultat anbefales det å lage en v-fas på kortkantene, før montering.

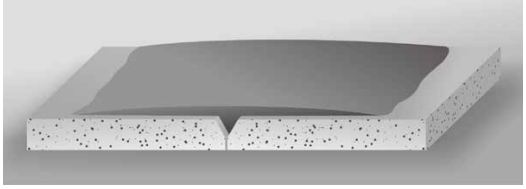

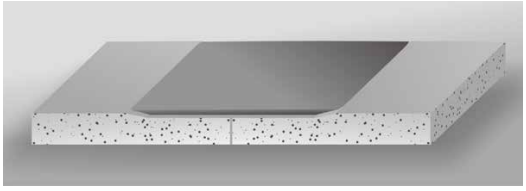

Montering av gipsplater i tak

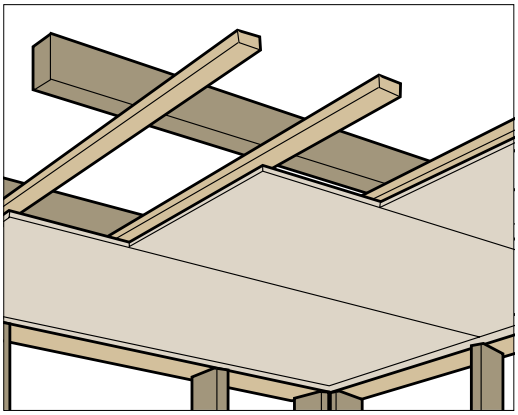

Rigips 4 PRO skal monteres på tvers av lektene. Lektene monteres på cc 400 mm og kan være av tre (min 36 x 48 mm) eller stål. Materialene skal være justert og jevne. Under gipsplatenes skjøter skal underlaget ha en min bredde på 45 mm.

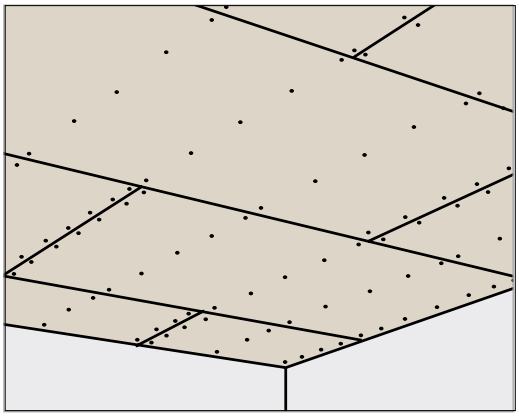

Platene monteres i forband. Platenes kortkanter skjøtes på lektene og festes med skruer på cc 150 mm. Det er viktig å presse kortkanten mot lektene, da marginene for å oppnå forsenkning er små.

Skrueavstander

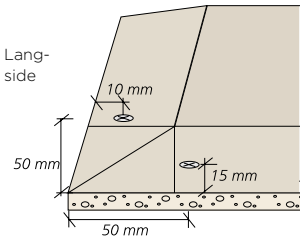

Første skrue plasseres min. 50 mm fra platens hjørne. Skruene plasseres 10 mm fra platens langkant og 15 mm fra kortkant.

Langs platens kortkanter plasseres skruene med cc 150 mm avstand. Midt på platen plasseres skruene med cc 300 mm.

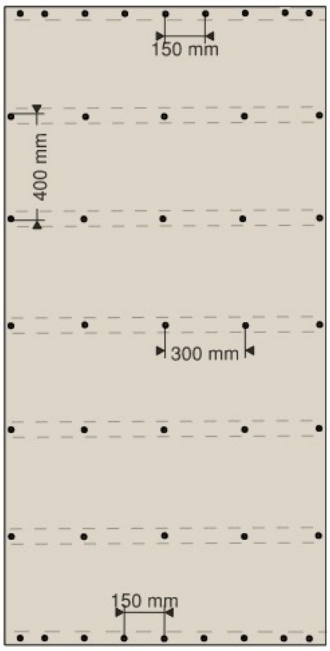

Når du velger Gyproc, velger du en bærekraftig løsning
Hos Gyproc har vi i flere år arbeidet intensivt med å skape produkter og metoder som ikke bare innfrir markedets og myndighetenes krav, men også framtidens utfordringer med hensyn til ressursforbruk, klima og bærekraft.

Naturens eget materiale
Våre produkter er basert på gips som er et naturlig eksisterende materiale på jorden. Gipsplater inneholder ikke miljøskadelige eller giftige stoffer. Disse egenskapene er et vesentlig utgangspunkt for et bærekraftig byggemateriale.

Gyproc SystemSikring
Gyproc SystemSikring er din sikkerhet for å gjennomføre prosjekter med gipsbaserte løsninger i lettbyggeteknikk, på en optimal måte. Med Gyproc SystemSikring, kan du føle deg trygg på at alle systemer er testet, både av sertifiserte institutter og i praksis ute på byggeplasser. Alle systemer og produkter innfrir kravene i gjeldende regelverk. Gyproc SystemSikring inneholder også teknisk rådgivning som garanterer en optimal gjennomføring av prosjektet - før, under og etter arbeidet.

ISO
Gyproc har et kvalitets-, miljø-, arbeidsmiljø- og energiledelsessystem med rutiner og prosesser som er sertifisert av Nemko og oppfyller kravene ISO 9001, ISO 14001, ISO 45001 og ISO 50001.

Gjenvinning
Gyproc gipsplater er et rent kretsløpsprodukt, og Gyproc har et system for gjenbruk av gipsavfall.

Saint-Gobain Byggevarer AS

Gyproc, Habornveien 59
1630 Gamle Fredrikstad
Ordre/Kundservice e-post:
ordre.gyprocno@gyproc.com
Teknisk Service e-post:
teknisknо@gyproc.com
www.glava.no
SEP22. ©Gyproc.
Gyproc tar forbehold om eventuelle endringer eller trykkfeil.