ANETA LIGHTING

LIGHTS FOR HOME AND WORK SINCE 1947

BECKY
65728

www.aneta.se
www.aneta.no

Lamputtag (medföljer ej)
Lampeuttak (ikke inkludert)
Valaisinpistorasia (ei sis.)
Luminaire socket (not included)

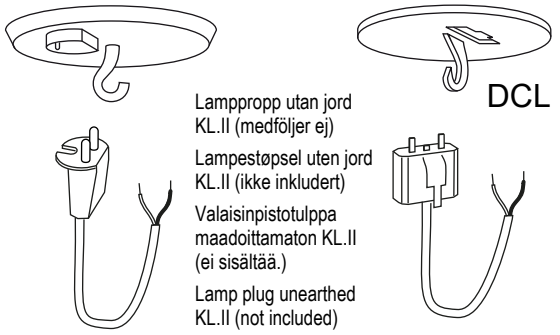

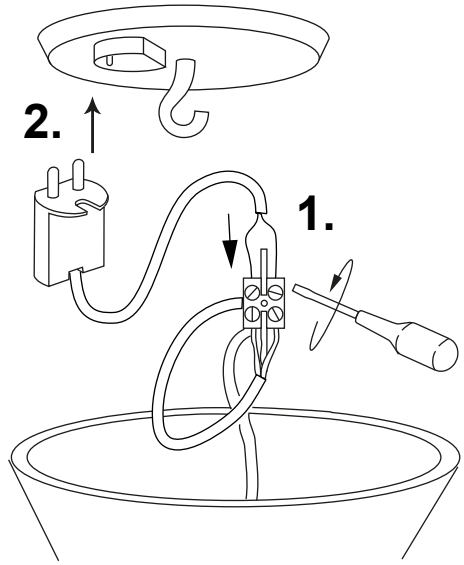

Inkoppling direkt till strömkablar
Installasjon direkt till strømledning
Kytketään suoraan
Installation directly to supply cable

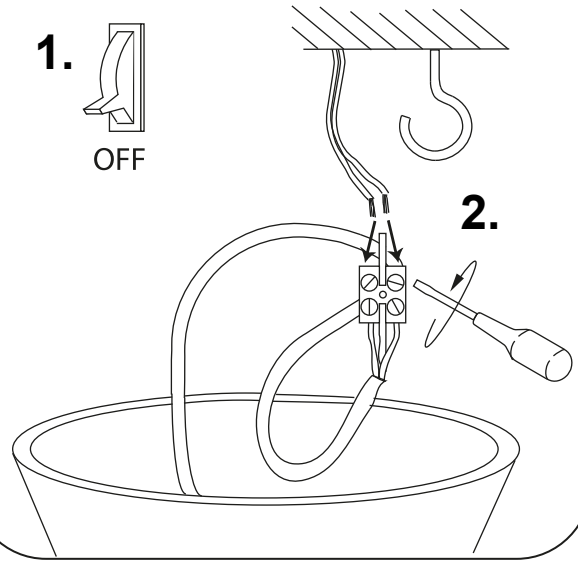

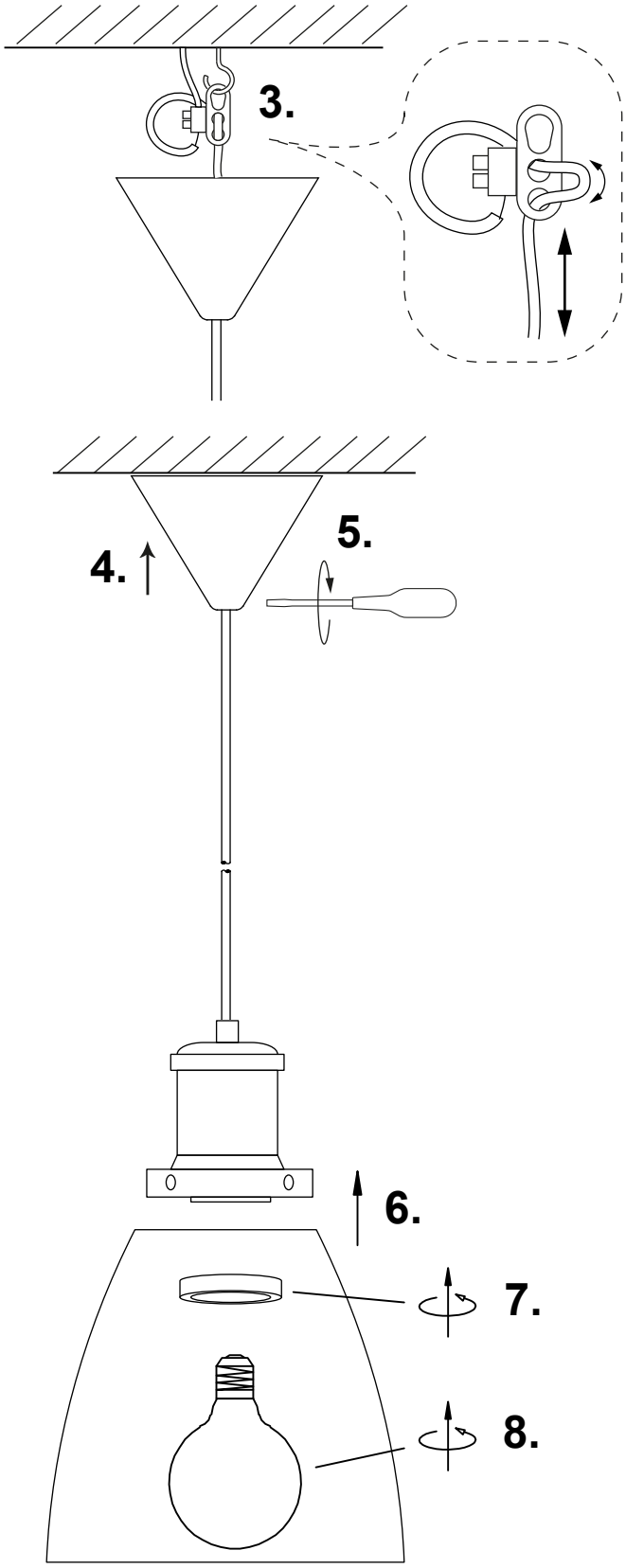

NO: Rengjøring: Tørkes av med tørr klut. Glasset kan tørkes av med lett fuktig klut etter at de er montert av fra lampen. Bruk ikke sterke rengjøringsmidler.

SE: Rengöring: Torkas med torr trasa. Glaset kan torkas med lätt fuktad trasa efter att de monterats av från lampan. Använd inte starka rengöringsmedel.

FI: Puhdistus: Pyyhi kuivalla liinalla. Lasit voidaan pyyhkiä hieman kostella liinalla, kun ne on irroitettu lampun rungosta. Älä käytä voimakkaita pesuaineita.

EN: Cleaning: Wipe with a dry cloth.The glass can be wiped with a slightly damp cloth after being removed from the lamp body. Do not use strong detergents.