ASTRO
66010

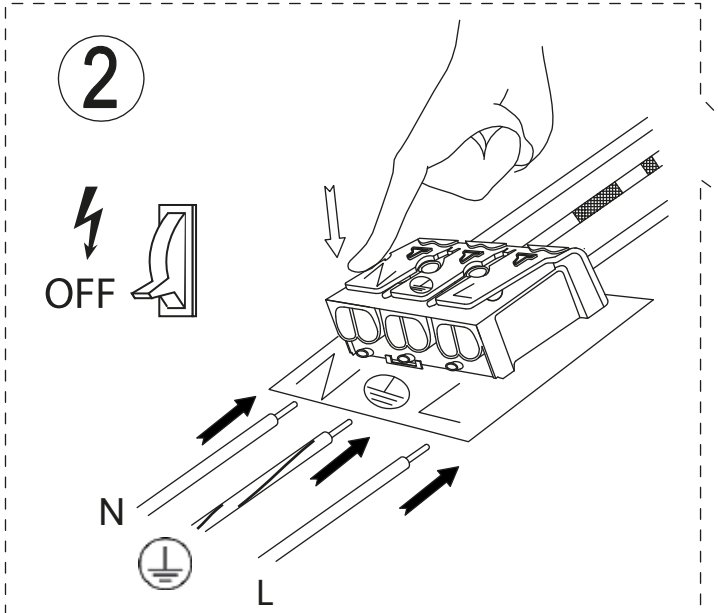

SE: Installationen ska utföras av auktoriserad elinstallatör.
NO: Skal installeres av person med tillräcklig elkunskap.
FI: Asennuksen saa tehdä vain valtuutettu sähköasentaja.
EN: Installation should be performed by a qualified electrician.

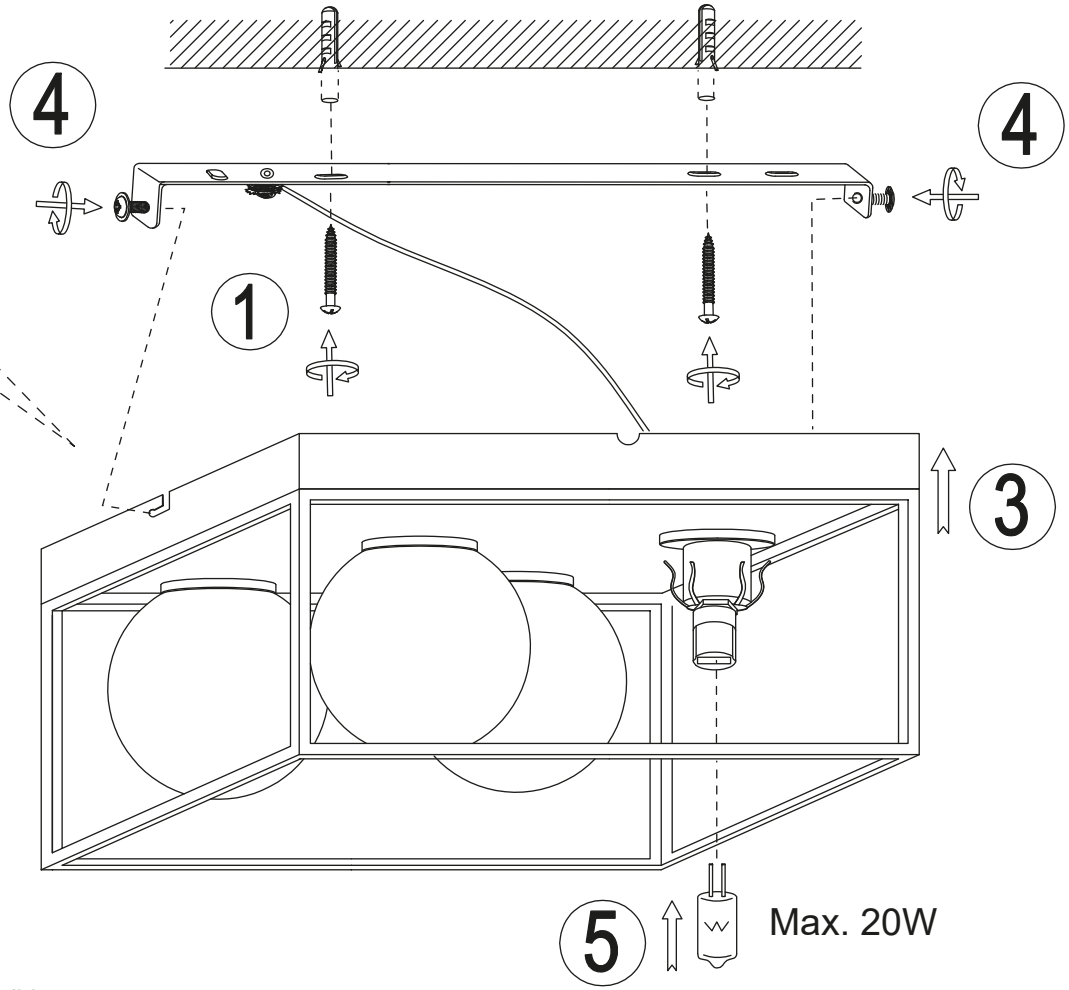

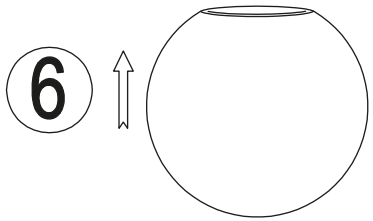

ANETA LIGHTING
LIGHTS FOR HOME AND WORK SINCE 1947

www.aneta.se www.aneta.no

NO: Rengjøring: Tørkes av med tørr klut. Glasset kan tørkes av med lett fuktig klut etter at de er montert av fra lampen. Bruk ikke sterke rengjøringsmidler.

SE: Rengöring: Torkas med torr trasa. Glaset kan torkas med lätt fuktad trasa efter att de monterats av från lampan. Använd inte starka rengöringsmedel.

FI: Puhdistus: Pyyhi kuivalla liinalla. Lasit voidaan pyyhkiä hieman kostella liinalla, kun ne on irroitettu lampun rungosta. Älä käytä voimakkaita pesuaineita.

EN: Cleaning: Wipe with a dry cloth.The glass can be wiped with a slightly damp