CAPO
13828

www.aneta.no
www.aneta.se

ANETA LIGHTING
LIGHTS FOR HOME AND WORK SINCE 1947

1

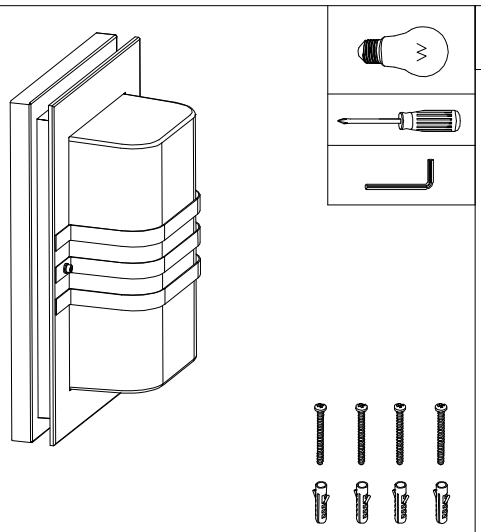

SE: Använd skruv, och plugg i förekommande fall, som är anpassade för materialet på monterings ytan och väderförhållanden.

NO: Benytt skruer, og om nødvendig plugger, som er tilpasset materialet på monteringsoverflaten og værforholdene.

FI: Käytä kiinnitystarvikkeita jotka sopivat asenuuspinnan materiaalin kanssa ja erilaisten sääolosuhteiden kanssa.

EN: Use screws, and plugs where appropriate, that are intended to use for the material of the mounting surface and the weather conditions.

2

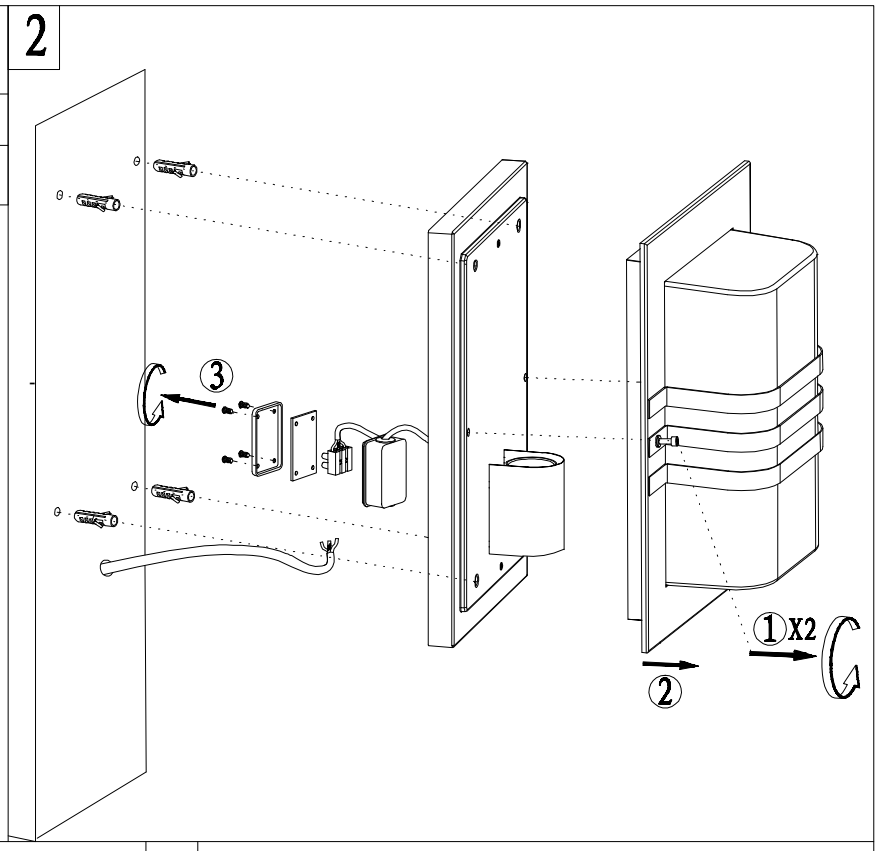

3

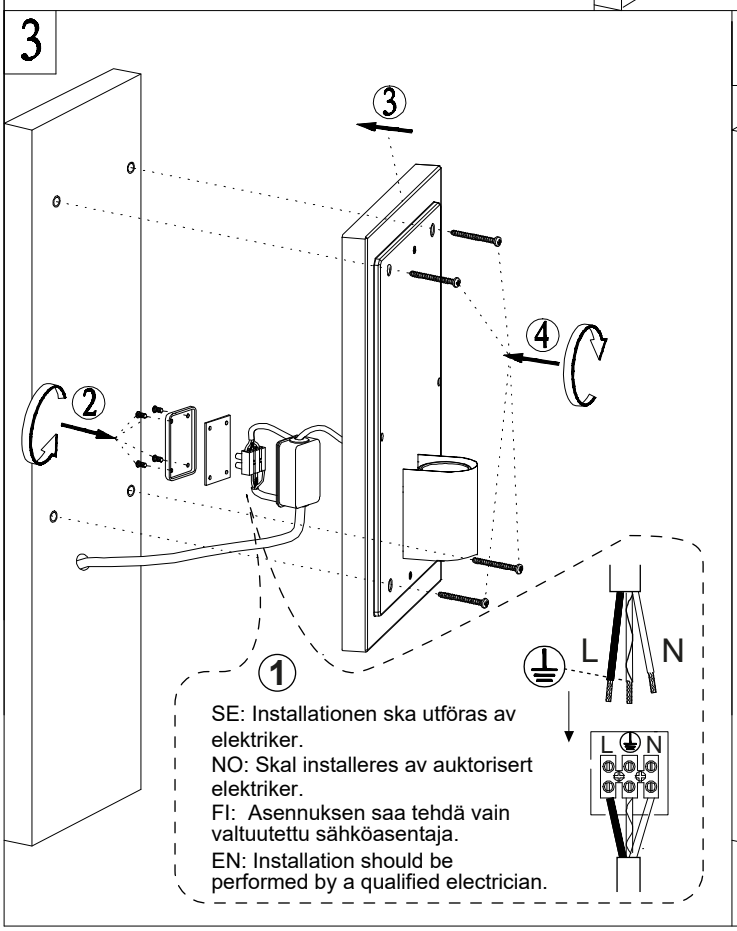

SE: Installationen ska utföras av elektriker.
NO: Skal installeres av auktorisert elektriker.
FI: Asennuksen saa tehdä vain valtuutettu sähköasentaja.
EN: Installation should be performed by a qualified electrician.
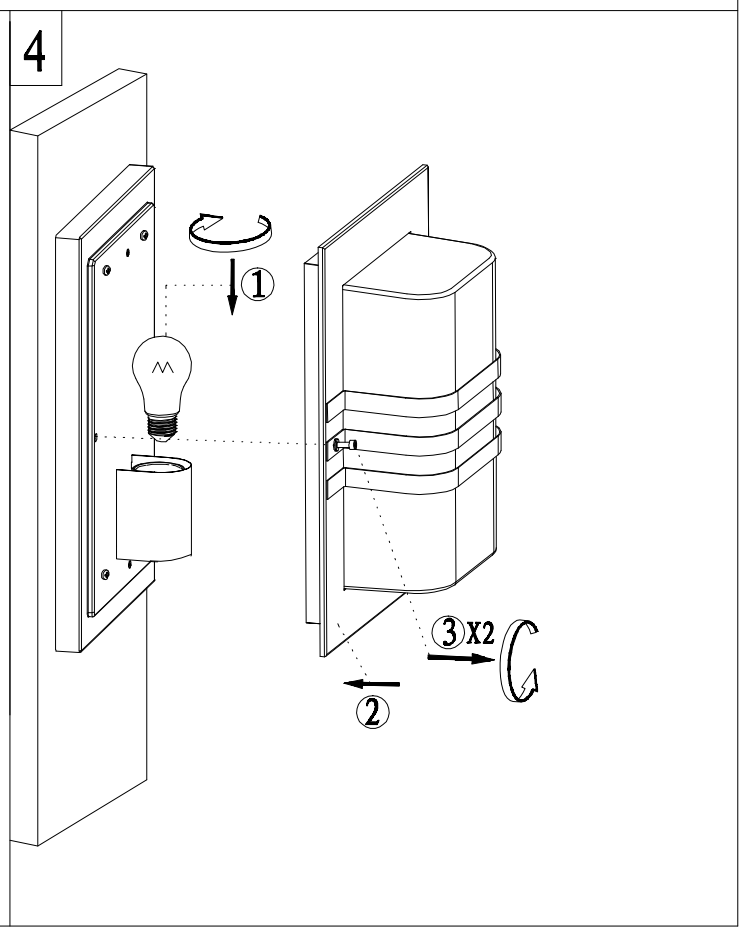
4