ANETA LIGHTING

LIGHTS FOR HOME AND WORK SINCE 1947

LYSEKIL
13404

SE: Installationen ska utföras av elektriker.

NO: Skal installeres av autorisert elektriker.

FI: Asennuksen saa tehdä vain valtuutettu sähköasentaja.

EN: Installation should be performed by a qualified electrician.

www.aneta.se

www.aneta.no

1

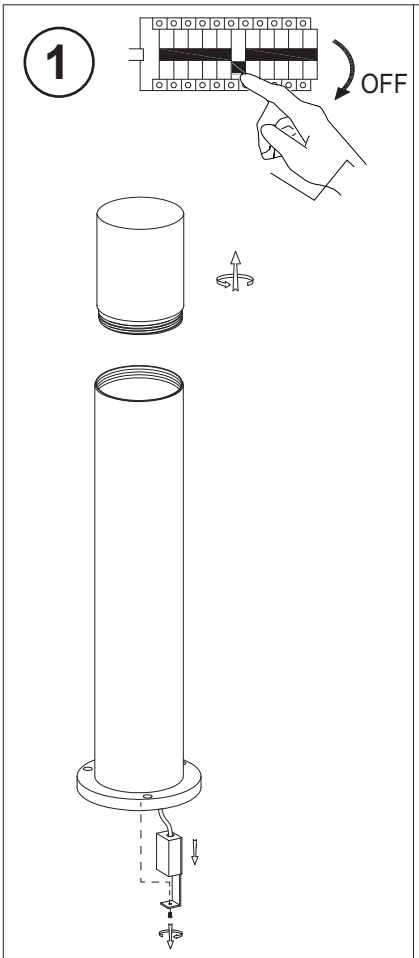

2

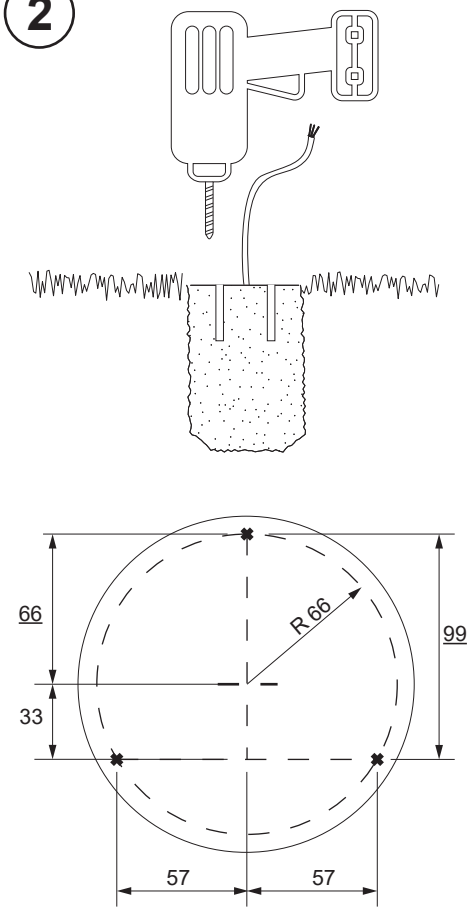

3

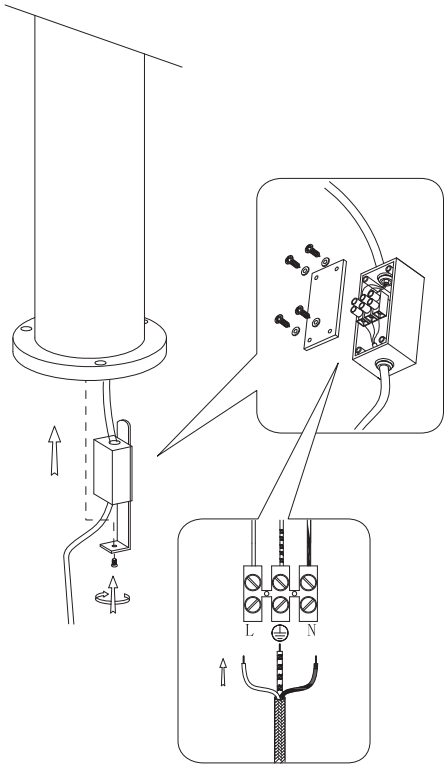

4

SE: Använd bult/expanderbult som är anpassade för materialet på monteringsytan och väderförhållanden.

NO: Benytt bolt/ekspansjonsbolt som er tilpasset materialet på monteringsoverflaten og værforholdene.

FI: Käytä kiinnitystarvikkeita jotka sopivat asenuuspinnan materiaalin kanssa ja erilaisten sääolosuhteiden kanssa.

EN: Use bolt/expansion bolt that are intended to use for the material of the mounting surface and the weather conditions.

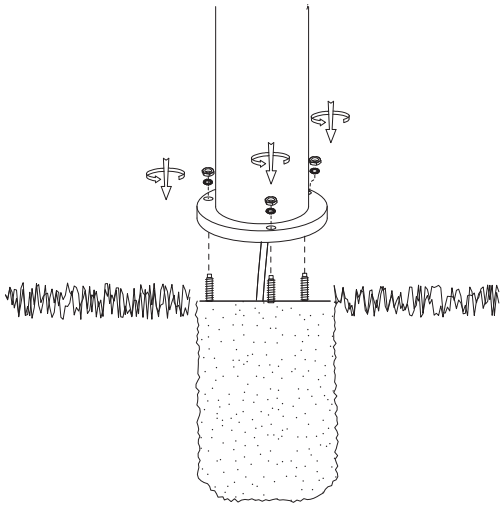

5

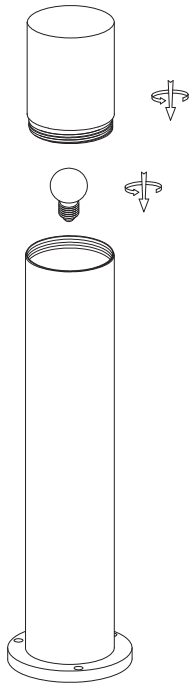
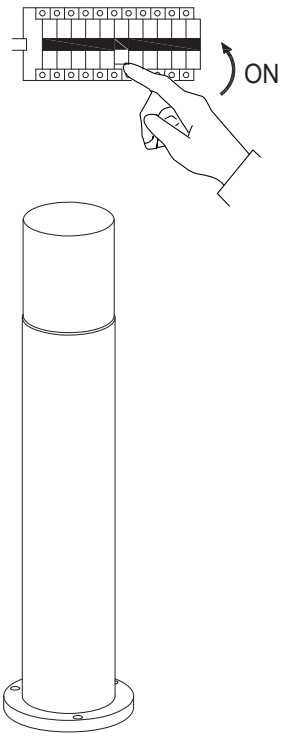
6