MAMSELL
65001

www.scan.lamps.no
www.aneta.se

DCL lamppropp utan kabel (medföljer ej)
DCL lampestøpsel uten ledning (ikke inkludert)
DCL pistotulppa ilman johtoa (ei sisälly hintaan)
DCL lamp plug without cable (not included)

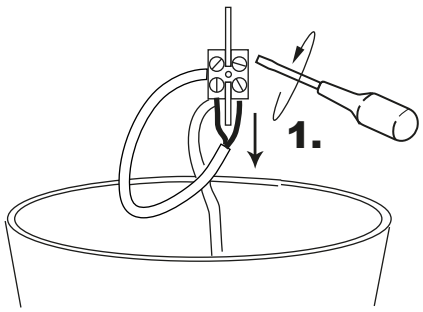

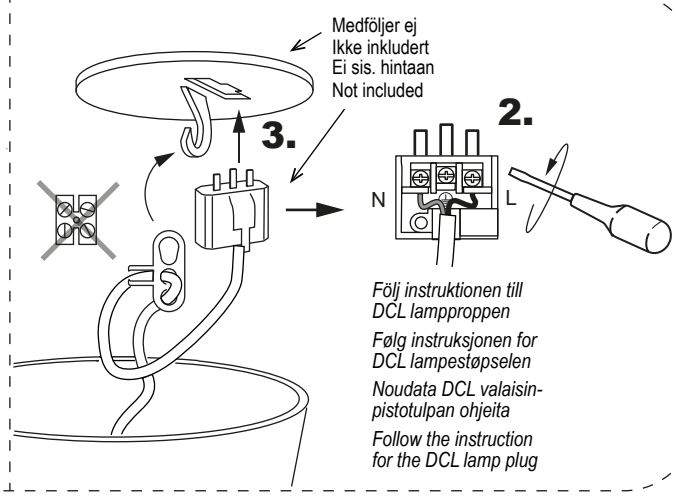

Följ instruktionen till DCL lamppropen
Følg instruksjonen for DCL lampestøpselen
Noudata DCL valaisin-pistotulpan ohjeita
Follow the instruction for the DCL lamp plug

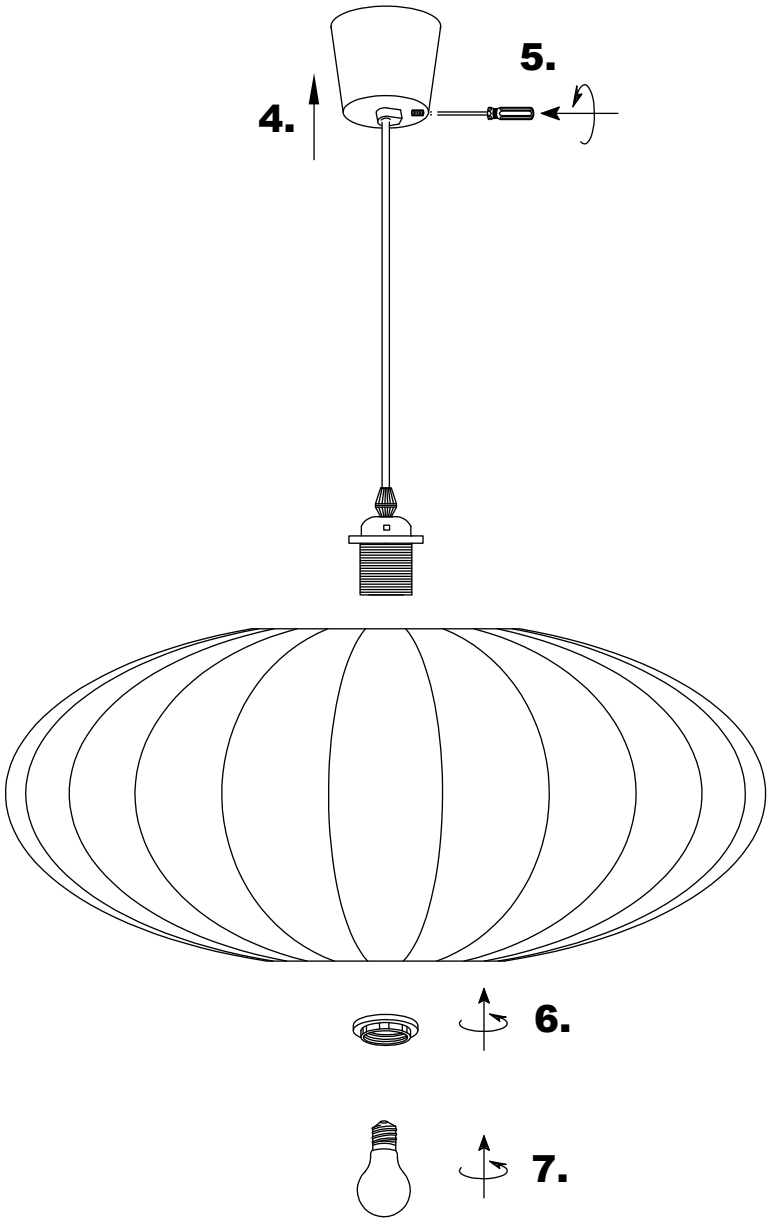

Lamppropp med kabel (medföljer ej)
Lampestøpsel med ledning (ikke inkludert)
Valaisinpistotulppa johdolla (ei sis.)
Lamp plug with cable (not included)

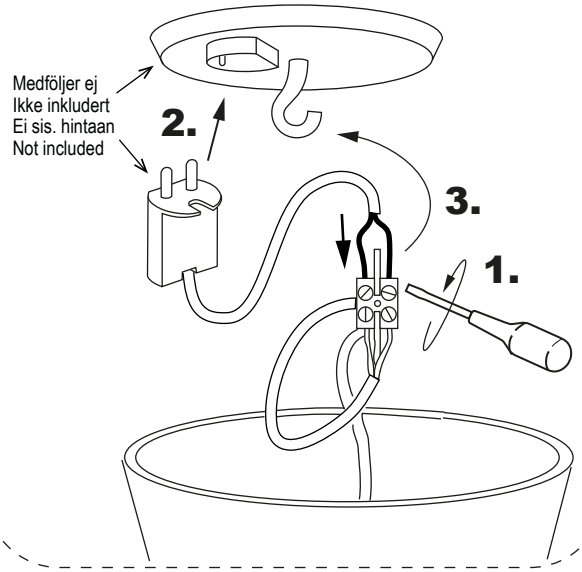
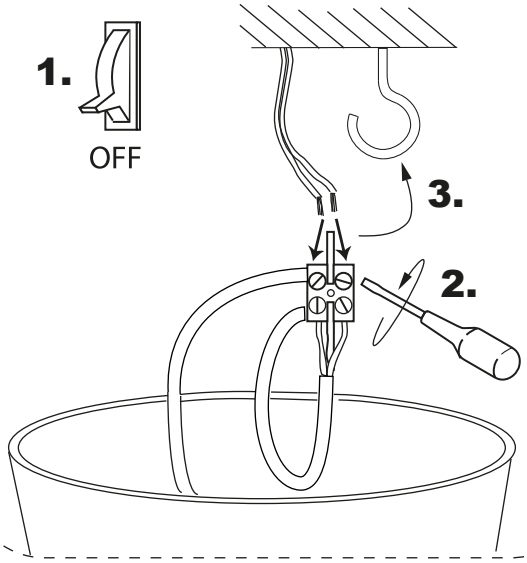
Inkoppling direkt till strömkablar
Installasjon direkt till strømledning
Kytketään suoraan
Installation directly to supply cable